LIBERO CONSORZIO COMUNALE DI AGRIGENTO

(L.R.15/2015)

ex Provincia Regionale di Agrigento

Settore Infrastrutture stradali

Edilizia scolastica Patrimonio e Manutenzione

Aggiornamento ed adeguamento alla normativa vigente del progetto esecutivo relativo ai lavori di costruzione dell'Istituto Tecnico per il Commercio in Campobello di Licata. Completamento.

PROGETTO ESECUTIVO

Procedura di affidamento ai sensi dell'art. 50 comma 1 lett.b) del D.lgs n.36/2023 a conferma dell'art. 1 comma 2 lett.a) del D.L. 16 Luglio 2020 n.76. D.Lgs. 50/2016 in deroga all'art. 36 comma 2,lett.a) del D.Lgs. 50/2016 come mod dall'art.1 della L.n.78 21 giugno 2022, (G.U. n. 77 del 31 marzo 2023 - S.O. n. 12) - CIG: A0374BAA46 -

N. Elaborato:	Titolo elaborato:
12.3	12 - LABORATORI: IMPIANTO ELETTRICO Schema unifilare e carpenterie quadri

Il Responsabile Unico del Procedimento
(Arch. Alfonso Giulio)

Il progettista
Delta Ingegneria
Ing. Desiderio Carlino

Sez. A
N. A 1984
Ordine degli Ingegneri della Provincia di Agrigento
Dott. Ing.
Desiderio Carlino
Settori civile ambientale, industriale, dell'informazione

REV.	DATA	DESCRIZIONE	REDATTO	
A	Luglio 2024	Emissione	*Ing. Desiderio Carlino*	

RIF. QUADRO [Qc]	1	2	3	4	5	6	7	8	9

COMMITTENTE:

Libero Consorzio Comunale di Agrigento

COMMESSA:

Fabbricato laboratori ITC Campobello di LIcata
ID 176 blocco laboratori

QUADRO:

Quadro di consegna

CARATTERISTICHE QUADRO

IMPIANTO A MONTE			
TENSIONE [V]	400	FREQ. [Hz]	50
CORRENTE NOM. DEL QUADRO [A]			
Icc PRES. SUL QUADRO [kA]			9,9
SISTEMA DI NEUTRO			TT
DIMENSIONAMENTO SBARRE In [A] Icc [kA]			
CARPENTERIA			METALLICA
CLASSE DI ISOLAMENTO			IP

NORMATIVA DI RIFERIMENTO		
INTERRUTTORI SCATOLATI	[X]	CEI EN 60947-2
INTERRUTTORI MODULARI	[ ]	CEI EN 60947-2
	[ ]	CEI EN 60898
CARPENTERIA	[X]	CEI EN 61439-2
	[ ]	CEI 23-48 - CEI EN 60670-1
		CEI 23-49 - CEI EN 60670-24
		CEI 23-51

CLIENTE	Libero Consorzio Comunale di Agrigento	PROGETTO	ID 176 blocco laboratori
		ARCHIVIO	ID176
		DISEGNATORE	-
IMPIANTO	Fabbricato laboratori ITC Campobello di LIcata		

FILE	emissione lab_[Q00]_[Qc].dwg		
DATA	26/06/2024	REVISIONE	R0.0
PAGINA	1	SEGUE	
TAVOLA			

Schneider Electric

RIF. QUADRO [Qc]	1	2	3	4	5	6	7	8	9

LEGENDA SIMBOLI

INTERRUTTORE AUTOMATICO	SEZIONATORE	INTERRUTTORE DI MANOVRA/SEZIONATORE	PROTEZIONE TERMICA	PROTEZIONE MAGNETICA	PROTEZIONE DIFFERENZIALE	SALVAMOTORE	ELEMENTO FUSIBILE	TOROIDE	COMANDO MANUALE
COMANDO MOTORIZZATO	SGANCIO LIBERO	MANOVRA ROTATIVA BLOCCOPORTA	INTERBLOCCO	APPARECCHIATURA RIMOVIBILE/ESTRAIBILE	BLOCCO A CHIAVE (BLOCCATO CON APPARECCHIO IN POSIZIONE DI RIPOSO)	BLOCCO A CHIAVE (LIBERO CON APPARECCHIO IN POSIZIONE DI RIPOSO)	CONTATTO AUX (N, NUMERO DI CONTATTI INSTALLATI, IL TRATTEGGIO INDICA QUALE PARTE DELL'APPARECCHIATURA AGISCE SUL CONTATTO)	BOBINA A MINIMA TENSIONE	BOCINA A LANCIO DI CORRENTE
COMMUTATORE PER STRUMENTI (VOLTMETRICO/AMPEROMETRICO)	AMPEROMETRO	VOLTMETRO	FREQUENZIMETRO	STRUMENTO INTEGRATORE (CONTATORE)	CONTATTORE CON CONTATTI NO	CONTATTORE CON POSSIBILITA' DI COMANDO MANUALE CON CONTATTI NO	CONTATTORE CON CONTATTI NC	TELERUTTORE (RELE' PASSO/PASSO)	OROLOGIO
CREPUSCOLARE	OROLOGIO ASTRONOMICO	GRUPPO DI CONTINUITA' (UPS)	PRESA (SIMBOLO GENERALE)	PRESA CON INTERRUTTORE DI BLOCCO E FUSIBILI	AVVIATORE - SOFT STARTER	VARIATORE DI VELOCITA' (INVERTER)	AVVIATORE STELLA/TRIANGOLO	TRASFORMATORE	LIMITATORE DI SOVRATENSIONE (SPD)

CLIENTE	Libero Consorzio Comunale di Agrigento	PROGETTO	ID 176 blocco laboratori	FILE	emissione lab_[Q00]_[Qc].dwg
		ARCHIVIO	ID176	DATA 26/06/2024	REVISIONE R0.0
		DISEGNATORE	-	PAGINA 1a	SEGUE
IMPIANTO	Fabbricato laboratori ITC Campobello di LIcata	TAVOLA			

NOTE BASE

Per la corretta interpretazione dei disegni e degli impianti e' necessaria una lettura congiunta di tutti gli elaborati di progetto.
Le caratteristiche tecniche indicate sul disegno sono le minime richieste.
Le cadute di tensione indicate sono quelle complessive a partire dagli attacchi BT dei trasformatori / arrivo linea.
Le correnti indicate per l'alimentazione agli UPS , tengono conto dell'assorbimento con batterie in carica a fondo.
Il presente progetto ¶ redatto secondo le seguenti norme di riferimento

- CEI 64-8
- CEI 0-21

Descrizione dispositivi Micrologic

- Micrologic 2x protezione: LI
- Micrologic 5x protezione: LSI
- Micrologic 6x protezione: LSIG
- Micrologic 7x protezione: LSIV

- Micrologic E - misura: I, V, P, E, PF
- Micrologic H - misura: I, V, P, E, f, cos phi, armoniche, THD

* Selettività
** Filiazione (valore in kA)

NUMERAZIONE MORSETTI

RIF. QUADRO [Qc]			1			2			3			4	5	6	7	8	9
NUMERAZIONE CIRCUITO		DISTRIBUZIONE			L1L2L3NPE	1		RSTN	2		L1L2L3NPE						
DESCRIZIONE CIRCUITO			generale linea laboratori Q.Lab			generale linea laboratori Q.Lab			al Q.Lab								
TIPO APPARECCHIO						NSXm E											
INTERRUTTORE	Icu [kA] / Icn [A]					16											
Icu - CEI EN 60947-2	N. POLI	In [A]				4P	160										
Icn - CEI EN 60898-1	CURVA/SGANCIATORE					MicroL4.1 Vigi											
	Ir [A]	tr [s]				160											
	Isd [A]	tsd [s]				1600	10x										
	Ii [A]																
	Ig [A]	tg [s]															
DIFFERENZIALE	TIPO	CLASSE				Micrologic Vigi	A										
	Idn [A]	tdn [ms]				0,5	0										
CONTATTORE	TIPO	CLASSE															
TELERUTTORE	BOBINA [V]	N. POLI / In [A]															
TERMICO	TIPO	Irth [A]															
FUSIBILE	N. POLI	In [A]															
ALTRE APP.	TIPO	MODELLO															
CONDUTTURA	TIPO ISOLAMENTO	POSA	EPR		13				EPR		61						
	SEZIONE FASE-N-PE/PEN [mmq]		1x35	1x16	1x16				1x70	1x35	1x35						
	Ib [A]	Iz [A]	145,7		176				145,7		171,5						
	Un [V]	P [kW]	400		88,55		88,55		400		88,55						
FONDO LINEA	Icc min [kA]	Icc max [kA]	7,6		9,9				1,9		6,4						
	LUNGHEZZA [m]	dV TOTALE [%]	1		0				60		1,3						
NOTE			FG16R16-0,6/1 kV Cca-s3,d1,a3						FG16OR16-0,6/1 kV Cca-s3,d1,a3								

CLIENTE Libero Consorzio Comunale di Agrigento	PROGETTO ID 176 blocco laboratori	FILE emissione lab_[Q00]_[Qc].dwg	
	ARCHIVIO ID176	DATA 26/06/2024	REVISIONE R0.0
	DISEGNATORE -	PAGINA 3	SEGUE
IMPIANTO Fabbricato laboratori ITC Campobello di LIcata		TAVOLA	

RIF. QUADRO	[Q.lab]	1	2	3	4	5	6	7	8	9

COMMITTENTE:

Libero Consorzio Comunale di Agrigento

COMMESSA:

Fabbricato laboratori ITC Campobello di LIcata
ID 176 blocco laboratori

QUADRO:

quadro laboratorio

CARATTERISTICHE QUADRO

IMPIANTO A MONTE [Qc]			
TENSIONE [V]	400	FREQ. [Hz]	50
CORRENTE NOM. DEL QUADRO [A]			
Icc PRES. SUL QUADRO [kA]			6,4
SISTEMA DI NEUTRO			TT
DIMENSIONAMENTO SBARRE In [A]		Icc [kA]	
CARPENTERIA			METALLICA
CLASSE DI ISOLAMENTO			IP

NORMATIVA DI RIFERIMENTO

INTERRUTTORI SCATOLATI	[X]	CEI EN 60947-2
INTERRUTTORI MODULARI	[ ]	CEI EN 60947-2
	[ ]	CEI EN 60898
CARPENTERIA	[X]	CEI EN 61439-2
	[ ]	CEI 23-48 - CEI EN 60670-1
		CEI 23-49 - CEI EN 60670-24
		CEI 23-51

CLIENTE	Libero Consorzio Comunale di Agrigento	PROGETTO	ID 176 blocco laboratori
		ARCHIVIO	ID176
		DISEGNATORE	-
IMPIANTO	Fabbricato laboratori ITC Campobello di LIcata		

FILE	emissione lab_[Q01]_[Q.lab].dwg		
DATA	26/06/2024	REVISIONE	R0.0
PAGINA	1	SEGUE	
TAVOLA			

Schneider Electric

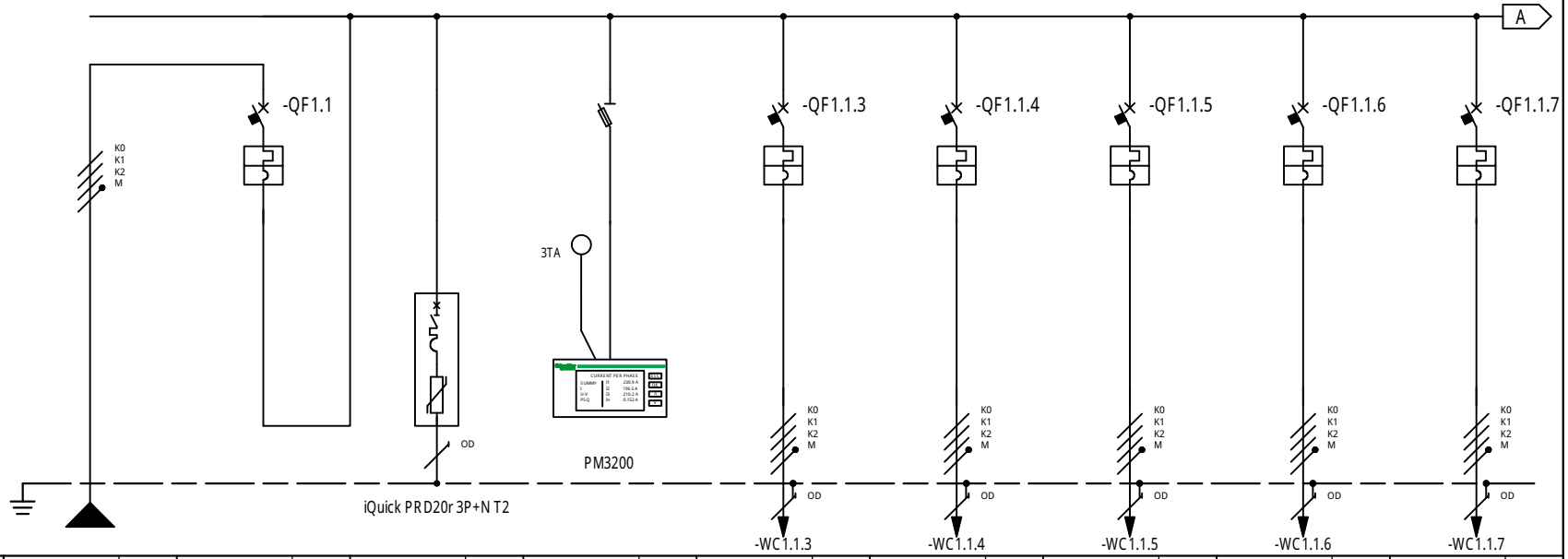

* Selettività

** Filiazione (valore in kA)

NUMERAZIONE MORSETTI

RIF. QUADRO		[Q.lab]	1			2			3			4			5			6			7			8			9		
NUMERAZIONE CIRCUITO		DISTRIBUZIONE			L1L2L3NPE	1			2		L1L2L3NPE	3		L1L2L3NPE	4		L1L2L3NPE	5		L1L2L3NPE	6		L1L2L3NPE	7		L1L2L3NPE	8		L1L2L3NPE
DESCRIZIONE CIRCUITO			Generale Q.lab			Generale Q.lab			scaricatore sovratensioni			multifunzione			al QP1 P2			al QP2 P3			al QP3 P6			al QP4 P5			al QP5 P4		
TIPO APPARECCHIO						NSXm E						STI 3P+N Fus NFC (10,3x38)			iC40 a**			iC40 a**			iC60 N**			iC60 N**			iC40 a**		
INTERRUTTORE	Icu [kA] / Icn [A]					16									6 (10)			6 (10)			10 (16)			10 (16)			6 (10)		
Icu - CEI EN 60947-2	N. POLI	In [A]				4P	160								3P+N	20		3P+N	25		4P	63		4P	63		3P+N	25	
Icn - CEI EN 60898-1	CURVA/SGANCIATORE					TM-D									C			C			C			C			C		
	Ir [A]	tr [s]				160	1x								20			25			63			63			25		
	Isd [A]	tsd [s]				1250									200			250			630			630			250		
	Ii [A]																												
	Ig [A]	tg [s]																											
DIFFERENZIALE	TIPO	CLASSE																											
	Idn [A]	tdn [ms]																											
CONTATTORE	TIPO	CLASSE																											
TELERUTTORE	BOBINA [V] N. POLI	In [A]																											
TERMICO	TIPO	Irth [A]																											
FUSIBILE	N. POLI	In [A]																											
ALTRE APP.	TIPO	MODELLO																											
CONDUTTURA	TIPO ISOLAMENTO	POSA	EPR	61											EPR	13		EPR	13		EPR	13		EPR	13		EPR	13	
	SEZIONE FASE-N-PE/PEN [mmq]		1x70	1x35	1x35										1x1,5	1x1,5	1x1,5	1x2,5	1x2,5	1x2,5	1x10	1x10	1x10	1x10	1x10	1x10	1x2,5	1x2,5	1x2,5
	Ib [A]	Iz [A]	145,7	171,5											12,6	20,2		18,8	28,2		43	66		43	66		15,5	33	
	Un [V]	P [kW]	400	88,55			88,55								400	6,5		400	6,5		400	23,3		400	23,3		400	8	
FONDO LINEA	Icc min [kA]	Icc max [kA]	1,9	6,4											0,2	0,8		0,4	1,8		1	4,2		1	4,1		1,5	5,6	
	LUNGHEZZA [m]	dV TOTALE [%]	60	1,3											22	2,9		15	2,3		13	1,8		14	1,8		1	1,4	
NOTE			FG16OR16-0,6/1 kV Cca-s3,d1,a3												FG16OR16-0,6/1 kV Cca-s3,d1,a3			FG16OR16-0,6/1 kV Cca-s3,d1,a3			FG16OR16-0,6/1 kV Cca-s3,d1,a3			FG16OR16-0,6/1 kV Cca-s3,d1,a3			FG16R16-0,6/1 kV Cca-s3,d1,a3		

CLIENTE Libero Consorzio Comunale di Agrigento	PROGETTO ID 176 blocco laboratori	FILE emissione lab_[Q01]_[Q.lab].dwg	
	ARCHIVIO ID176	DATA 26/06/2024	REVISIONE R0.0
	DISEGNATORE -	PAGINA 3	SEGUE
IMPIANTO Fabbricato laboratori ITC Campobello di LIcata		TAVOLA	Schneider Electric

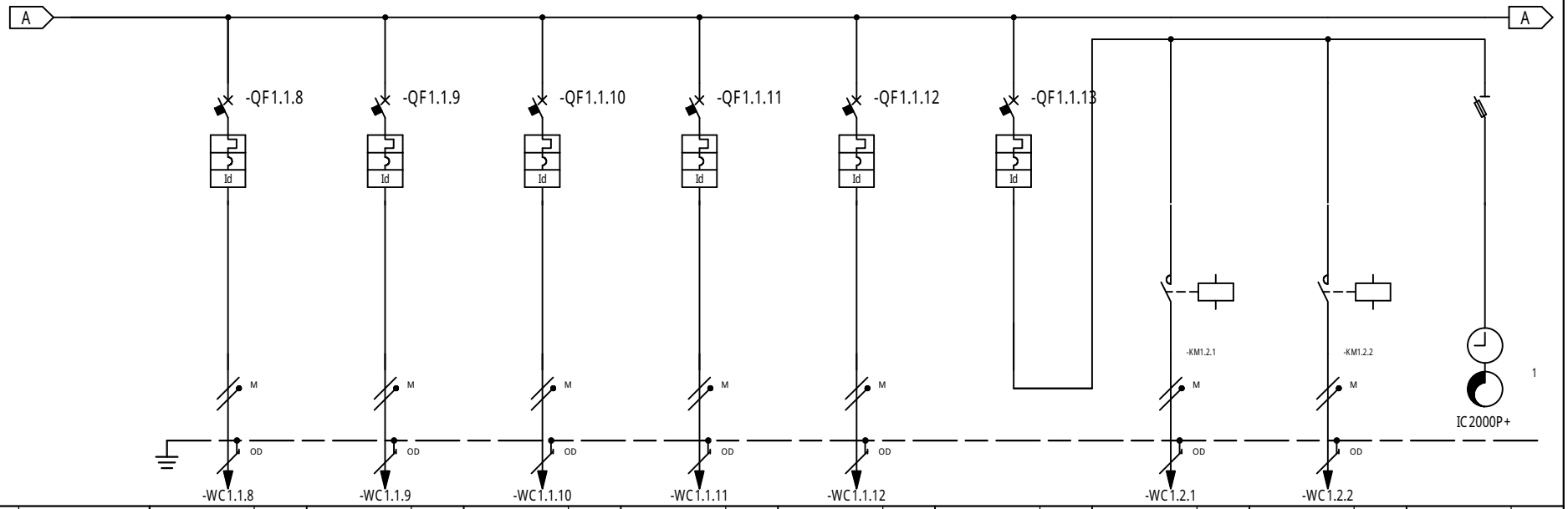

* Selettività
** Filiazione (valore in kA)

RIF. QUADRO	[Q.lab]	1	2	3	4	5	6	7	8	9
NUMERAZIONE MORSETTI		-WC1.1.8	-WC1.1.9	-WC1.1.10	-WC1.1.11	-WC1.1.12		-WC1.2.1	-WC1.2.2	
NUMERAZIONE CIRCUITO	DISTRIBUZIONE	9 L3NPE	10 L2NPE	11 L2NPE	12 L3NPE	13 L1NPE	14 L1NPE	15 L1NPE	16 L1NPE	17 L1NPE
DESCRIZIONE CIRCUITO		ill. corridoio I.1	ill. corridoio emergenza	prese corridoio bipasso P1-P1.1	prese corridoio schuko P1-P1.1	autoclave	generale ill. esterna	lato I.7.1	lato I.7.2	crepuscolare
TIPO APPARECCHIO		iC40 a**	iC40 a**	iC40 a**	iC40 a**	iC40 a**	iC40 a**			STI3P+N Fus NFC (10,3x38
INTERRUTTORE	Icu [kA] / Icn [A]	6 (10)	6 (10)	6 (10)	6 (10)	6 (10)	6 (10)			
Icu - CEI EN 60947-2	N. POLI / In [A]	1P+N / 10	1P+N / 10	1P+N / 16	1P+N / 16	1P+N / 10	1P+N / 10			
Icn - CEI EN 60898-1	CURVA/SGANCIATORE	C	C	C	C	C	C			
	Ir [A] / tr [s]	10 /	10 /	16 /	16 /	10 /	10 /			
	Isd [A] / tsd [s]	100 /	100 /	160 /	160 /	100 /	100 /			
	Ii [A]									
	Ig [A] / tg [s]	/	/	/	/	/	/			
DIFFERENZIALE	TIPO / CLASSE	Vigi / AC	Vigi / AC	Vigi / AC	Vigi / AC	Vigi / AC	Vigi / AC			
	Idn [A] / tdn [ms]	0,03 / Istantaneo	0,03 / Istantaneo	0,03 / Istantaneo	0,03 / Istantaneo	0,03 / Istantaneo	0,03 / Istantaneo			
CONTATTORE	TIPO / CLASSE							iCT Na / AC7a	iCT Na / AC7a	
TELERUTTORE	BOBINA [V] / N. POLI / In [A]							230ca / 2P / 16	230ca / 2P / 16	
TERMICO	TIPO / Irth [A]									
FUSIBILE	N. POLI / In [A]									
ALTRE APP.	TIPO / MODELLO									
CONDUTTURA	TIPO ISOLAMENTO / POSA	EPR / 03	EPR / 03	EPR / 03	EPR / 03	EPR / 61		EPR / 01	EPR / 01	
	SEZIONE FASE-N-PE/PEN [mmq]	1x1,5 / 1x1,5 / 1x1,5	1x1,5 / 1x1,5 / 1x1,5	1x2,5 / 1x2,5 / 1x2,5	1x2,5 / 1x2,5 / 1x2,5	1x1,5 / 1x1,5 / 1x1,5		1x2,5 / 1x2,5 / 1x2,5	1x2,5 / 1x2,5 / 1x2,5	
	Ib [A] / Iz [A]	1,9 / 16,1	1,9 / 16,1	7,2 / 21,7	7,2 / 21,7	0,7 / 17		4,8 / 15,6	4,8 / 15,6	
	Un [V] / P [kW]	230 / 0,4	230 / 0,4	230 / 1,5	230 / 1,5	230 / 0,15	2	230 / 1	230 / 1	
FONDO LINEA	Icc min [kA] / Icc max [kA]	0,2 / 0,4	0,2 / 0,4	0,2 / 0,4	0,2 / 0,4	0,1 / 0,2		0,1 / 0,3	0,1 / 0,3	
	LUNGHEZZA [m] / dV TOTALE [%]	25 / 1,9	25 / 1,9	37 / 3,2	37 / 3,2	50 / 1,7		62 / 3,4	50 / 3	
NOTE		FG17-450/750 V Cca-s1b,d1,a1	FG17-450/750 V Cca-s1b,d1,a1	FG17-450/750 V Cca-s1b,d1,a1	FG17-450/750 V Cca-s1b,d1,a1	FG16OR16-0,6/1 kV Cca-s3,d1,a3		FG17-450/750 V Cca-s1b,d1,a1	FG17-450/750 V Cca-s1b,d1,a1	

CLIENTE	Libero Consorzio Comunale di Agrigento	PROGETTO	ID 176 blocco laboratori
		ARCHIVIO	ID176
		DISEGNATORE	-
IMPIANTO	Fabbricato laboratori ITC Campobello di LIcata		

FILE	emissione lab_[Q01]_[Q.lab].dwg		
DATA	26/06/2024	REVISIONE	R0.0
PAGINA	4	SEGUE	
TAVOLA			

Schneider Electric

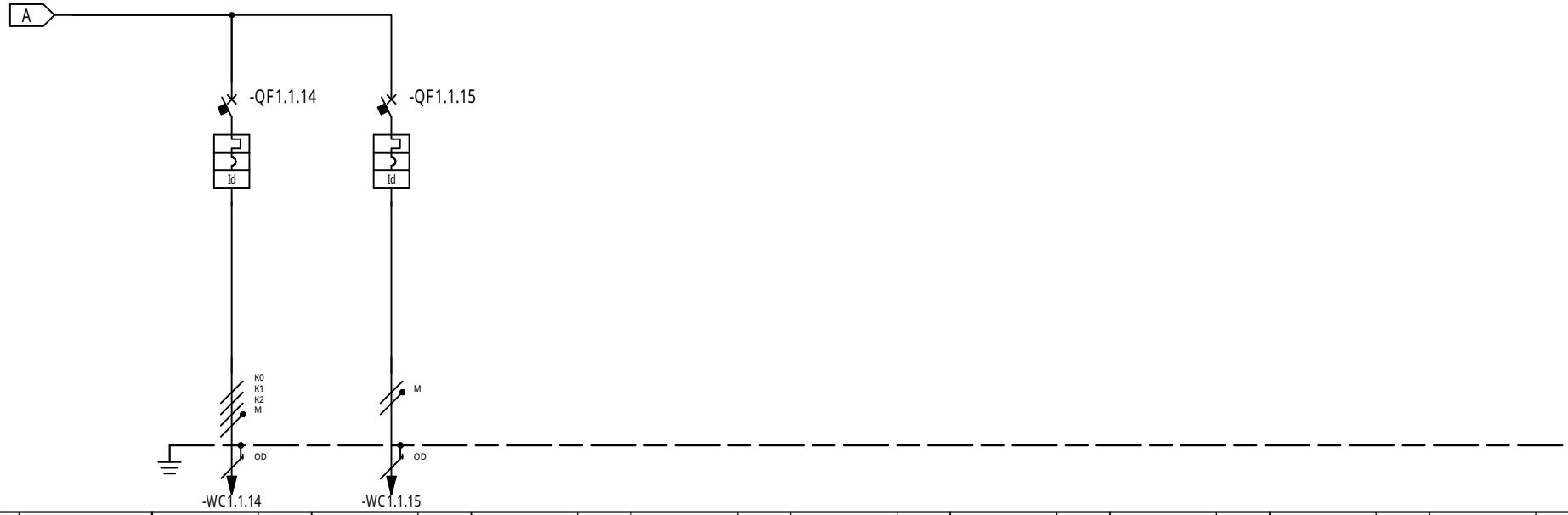

* Selettività
** Filiazione (valore in kA)

NUMERAZIONE MORSETTI

RIF. QUADRO		[Q.lab]	1			2			3	4	5	6	7	8	9
NUMERAZIONE CIRCUITO		DISTRIBUZIONE	18		L1L2L3NPE	19		L1NPE							
DESCRIZIONE CIRCUITO			Pompa di calore			riserva									
TIPO APPARECCHIO			iC40 a**			iC40 a**									
INTERRUTTORE	Icu [kA] / Icn [A]		6 (10)			6 (10)									
Icu - CEI EN 60947-2	N. POLI	In [A]	3P+N	25		1P+N	10								
Icn - CEI EN 60898-1	CURVA/SGANCIATORE		C			C									
	Ir [A]	tr [s]	25			10									
	Isd [A]	tsd [s]	250			100									
	Ii [A]														
	Ig [A]	tg [s]													
DIFFERENZIALE	TIPO	CLASSE	Vigi	AC		Vigi	AC								
	Idn [A]	tdn [ms]	0,03	Istantaneo		0,03	Istantaneo								
CONTATTORE	TIPO	CLASSE													
TELERUTTORE	BOBINA [V]	N. POLI	In [A]												
TERMICO	TIPO	Irth [A]													
FUSIBILE	N. POLI	In [A]													
ALTRE APP.	TIPO	MODELLO													
CONDUTTURA	TIPO ISOLAMENTO	POSA	EPR	13		EPR	01								
	SEZIONE FASE-N-PE/PEN [mmq]		1x4	1x4	1x4	1x1,5	1x1,5	1x1,5							
	Ib [A]	Iz [A]	24,1	32,3		0	19								
	Un [V]	P [kW]	400	15		230									
FONDO LINEA	Icc min [kA]	Icc max [kA]	0,4	1,7		1,3	2,8								
	LUNGHEZZA [m]	dV TOTALE [%]	25	2,6		1	1,3								
NOTE			FG16OR16-0,6/1 kV Cca-s3,d1,a3			FG17-450/750 V Cca-s1b,d1,a1									

CLIENTE	Libero Consorzio Comunale di Agrigento	PROGETTO	ID 176 blocco laboratori
		ARCHIVIO	ID176
		DISEGNATORE	-
IMPIANTO	Fabbricato laboratori ITC Campobello di LIcata		

FILE	emissione lab_[Q01]_[Q.lab].dwg		
DATA	26/06/2024	REVISIONE	R0.0
PAGINA	5	SEGUE	
TAVOLA			

Schneider Electric

RIF. QUADRO [Q.lab]

0

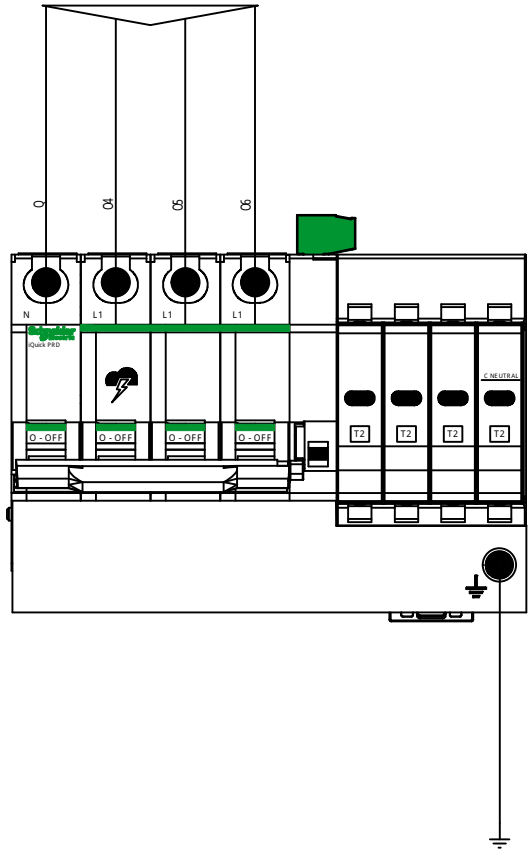

Q

CLIENTE	Libero Consorzio Comunale di Agrigento	PROGETTO	ID 176 blocco laboratori	FILE	emissione lab_[Q01]_[Q.lab].dwg
		ARCHIVIO	ID176	DATA 26/06/2024	REVISIONE R0.0
		DISEGNATORE	-	PAGINA 6	SEGUE
IMPIANTO	Fabbricato laboratori ITC Campobello di LIcata	TAVOLA			

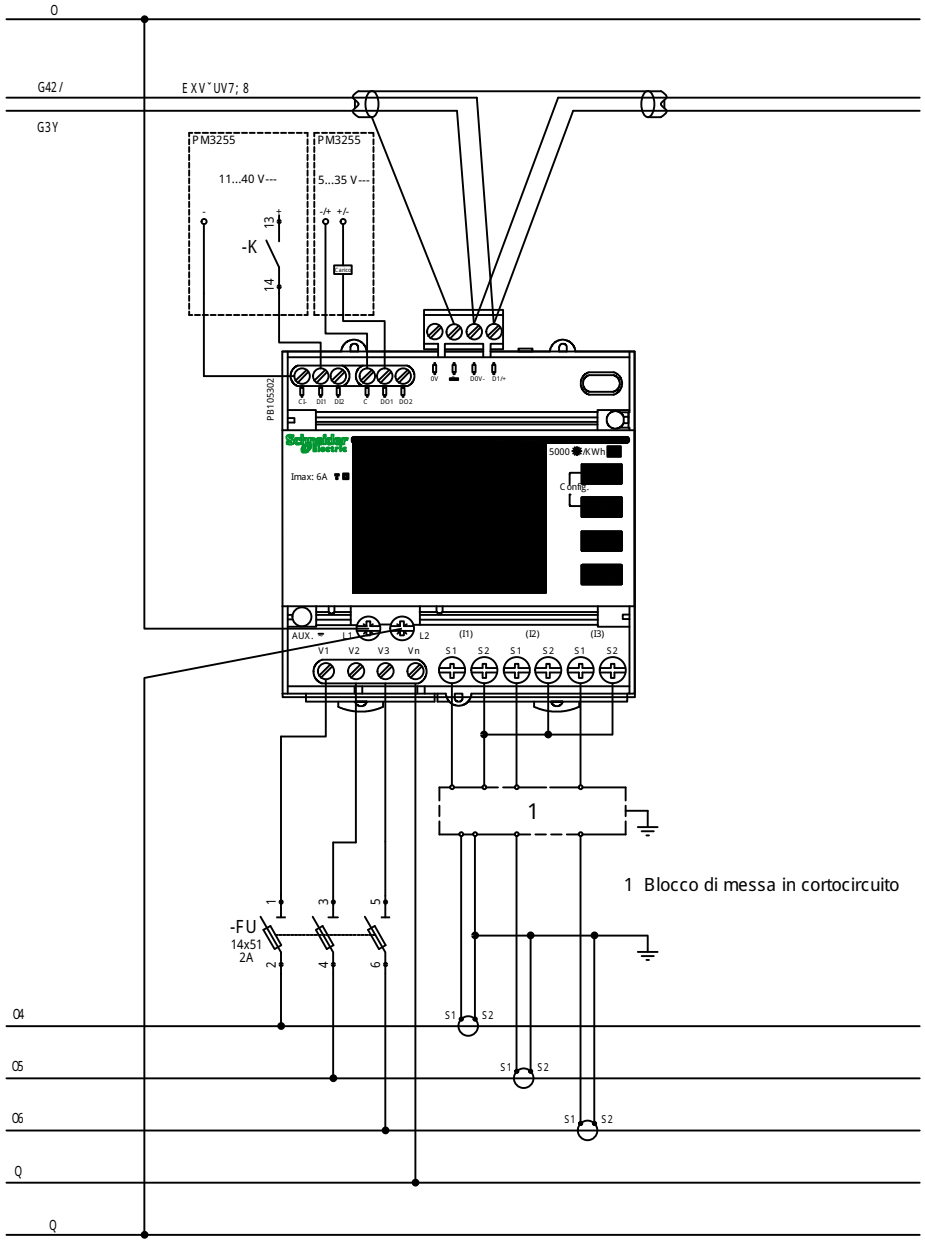

P□□□□□□□□˜G□□□□□□˜V□□□□˜SP65□□

Multimetro digitale con misura di I, V, E, P e Q, f, THD su corrente e tensione e PF.
Adatto per circuiti monofase e trifase (con o senza neutro) e garantisce la misura di energia attiva, sia prodotta che consumata, con precisione in classe 0.5S in conformit¯ alla norma CEI EN 62053-22 e CEI EN 61557-12 PMD/Sx/K55/0.5.

F□□□□□□□□□□□□□˜□□□□□□□=
- Dotato di uscita Modbus RS485,
- 2 ingressi digitali,
- 2 uscite digitali programmabili.
- Dispositivo multitariffa, dotato di memoria interna.
- Tensione di alimentazione da 100/173 a 277/480 V CA con frequenza da 45 a 65 Hz; da 100 a 300 V CC.
- n. 3 TA XXX/5A

CLIENTE	Libero Consorzio Comunale di Agrigento	PROGETTO	ID 176 blocco laboratori	FILE	emissione lab_[Q01]_[Q.lab].dwg
		ARCHIVIO	ID176	DATA 26/06/2024	REVISIONE R0.0
		DISEGNATORE	-	PAGINA 7	SEGUE
IMPIANTO	Fabbricato laboratori ITC Campobello di LIcata	TAVOLA			

RIF. QUADRO [Q.lab]

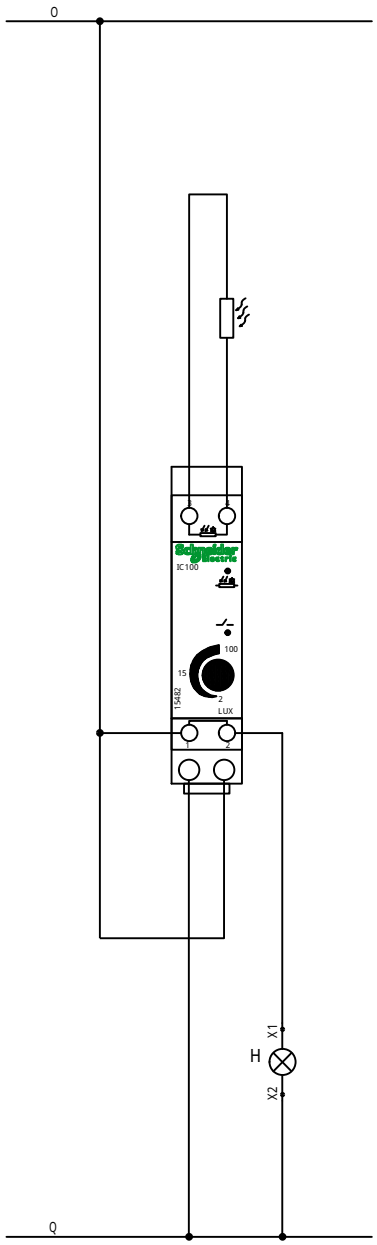

CLIENTE	Libero Consorzio Comunale di Agrigento	PROGETTO	ID 176 blocco laboratori	FILE	emissione lab_[Q01]_[Q.lab].dwg
		ARCHIVIO	ID176	DATA 26/06/2024	REVISIONE R0.0
		DISEGNATORE	-	PAGINA 8	SEGUE
IMPIANTO	Fabbricato laboratori ITC Campobello di LIcata	TAVOLA			

RIF. QUADRO	[QP1]	1	2	3	4	5	6	7	8	9

COMMITTENTE:

Libero Consorzio Comunale di Agrigento

COMMESSA:

Fabbricato laboratori ITC Campobello di LIcata
ID 176 blocco laboratori

QUADRO:

lab. artistico

CARATTERISTICHE QUADRO

IMPIANTO A MONTE
[Q.lab]

TENSIONE [V]	400	FREQ. [Hz]	50
CORRENTE NOM. DEL QUADRO [A]			
Icc PRES. SUL QUADRO [kA]			0,8
SISTEMA DI NEUTRO			TT
DIMENSIONAMENTO SBARRE In [A] Icc [kA]			
CARPENTERIA			METALLICA
CLASSE DI ISOLAMENTO			IP

NORMATIVA DI RIFERIMENTO

INTERRUTTORI SCATOLATI	[X]	CEI EN 60947-2
INTERRUTTORI MODULARI	[ ]	CEI EN 60947-2
	[ ]	CEI EN 60898
CARPENTERIA	[X]	CEI EN 61439-2
	[ ]	CEI 23-48 - CEI EN 60670-1
		CEI 23-49 - CEI EN 60670-24
		CEI 23-51

CLIENTE	Libero Consorzio Comunale di Agrigento	PROGETTO	ID 176 blocco laboratori
		ARCHIVIO	ID176
		DISEGNATORE	-
IMPIANTO	Fabbricato laboratori ITC Campobello di LIcata		

FILE	emissione lab_[Q02]_[QP1].dwg		
DATA	26/06/2024	REVISIONE	R0.0
PAGINA	1	SEGUE	
TAVOLA			

Schneider Electric

RIF. QUADRO	[QP1]	1	2	3	4	5	6	7	8	9

COMMITTENTE:

Libero Consorzio Comunale di Agrigento

COMMESSA:

Fabbricato laboratori ITC Campobello di LIcata
ID 176 blocco laboratori

QUADRO:

lab. artistico

CARATTERISTICHE QUADRO

IMPIANTO A MONTE
[Q.lab]

TENSIONE [V]	400	FREQ. [Hz]	50
CORRENTE NOM. DEL QUADRO [A]			
Icc PRES. SUL QUADRO [kA]			0,8
SISTEMA DI NEUTRO			TT
DIMENSIONAMENTO SBARRE In [A] Icc [kA]			
CARPENTERIA			METALLICA
CLASSE DI ISOLAMENTO			IP

NORMATIVA DI RIFERIMENTO

INTERRUTTORI SCATOLATI	[X]	CEI EN 60947-2
INTERRUTTORI MODULARI	[ ]	CEI EN 60947-2
	[ ]	CEI EN 60898
CARPENTERIA	[X]	CEI EN 61439-2
	[ ]	CEI 23-48 - CEI EN 60670-1
		CEI 23-49 - CEI EN 60670-24
		CEI 23-51

CLIENTE	Libero Consorzio Comunale di Agrigento	PROGETTO	ID 176 blocco laboratori
		ARCHIVIO	ID176
		DISEGNATORE	-
IMPIANTO	Fabbricato laboratori ITC Campobello di LIcata		

FILE	emissione lab_[Q02]_[QP1].dwg		
DATA	26/06/2024	REVISIONE	R0.0
PAGINA	1	SEGUE	
TAVOLA			

Schneider Electric

RIF. QUADRO	[QP1]	1	2	3	4	5	6	7	8	9

LEGENDA SIMBOLI

INTERRUTTORE AUTOMATICO	SEZIONATORE	INTERRUTTORE DI MANOVRA/SEZIONATORE	PROTEZIONE TERMICA	PROTEZIONE MAGNETICA	PROTEZIONE DIFFERENZIALE	SALVAMOTORE	ELEMENTO FUSIBILE	TOROIDE	COMANDO MANUALE
COMANDO MOTORIZZATO	SGANCIO LIBERO	MANOVRA ROTATIVA BLOCCOPORTA	INTERBLOCCO	APPARECCHIATURA RIMOVIBILE/ESTRAIBILE	BLOCCO A CHIAVE (BLOCCATO CON APPARECCHIO IN POSIZIONE DI RIPOSO)	BLOCCO A CHIAVE (LIBERO CON APPARECCHIO IN POSIZIONE DI RIPOSO)	CONTATTO AUX (N, NUMERO DI CONTATTI INSTALLATI, IL TRATTEGGIO INDICA QUALE PARTE DELL'APPARECCHIATURA AGISCE SUL CONTATTO)	BOBINA A MINIMA TENSIONE	BOCINA A LANCIO DI CORRENTE
COMMUTATORE PER STRUMENTI (VOLTMETRICO/AMPEROMETRICO)	AMPEROMETRO	VOLTMETRO	FREQUENZIMETRO	STRUMENTO INTEGRATORE (CONTATORE)	CONTATTORE CON CONTATTI NO	CONTATTORE CON POSSIBILITA' DI COMANDO MANUALE CON CONTATTI NO	CONTATTORE CON CONTATTI NC	TELERUTTORE (RELE' PASSO/PASSO)	OROLOGIO
CREPUSCOLARE	OROLOGIO ASTRONOMICO	GRUPPO DI CONTINUITA' (UPS)	PRESA (SIMBOLO GENERALE)	PRESA CON INTERRUTTORE DI BLOCCO E FUSIBILI	AVVIATORE - SOFT STARTER	VARIATORE DI VELOCITA' (INVERTER)	AVVIATORE STELLA/TRIANGOLO	TRASFORMATORE	LIMITATORE DI SOVRATENSIONE (SPD)

CLIENTE	Libero Consorzio Comunale di Agrigento	PROGETTO	ID 176 blocco laboratori	FILE	emissione lab_[Q02]_[QP1].dwg
		ARCHIVIO	ID176	DATA 26/06/2024	REVISIONE R0.0
		DISEGNATORE	-	PAGINA 1a	SEGUE
IMPIANTO	Fabbricato laboratori ITC Campobello di LIcata	TAVOLA			

NOTE BASE

Per la corretta interpretazione dei disegni e degli impianti e' necessaria una lettura congiunta di tutti gli elaborati di progetto.
Le caratteristiche tecniche indicate sul disegno sono le minime richieste.
Le cadute di tensione indicate sono quelle complessive a partire dagli attacchi BT dei trasformatori / arrivo linea.
Le correnti indicate per l'alimentazione agli UPS , tengono conto dell'assorbimento con batterie in carica a fondo.
Il presente progetto ¶ redatto secondo le seguenti norme di riferimento

- CEI 64-8
- CEI 0-21

Descrizione dispositivi Micrologic

- Micrologic 2x protezione: LI
- Micrologic 5x protezione: LSI
- Micrologic 6x protezione: LSIG
- Micrologic 7x protezione: LSIV

- Micrologic E - misura: I, V, P, E, PF
- Micrologic H - misura: I, V, P, E, f, cos phi, armoniche, THD

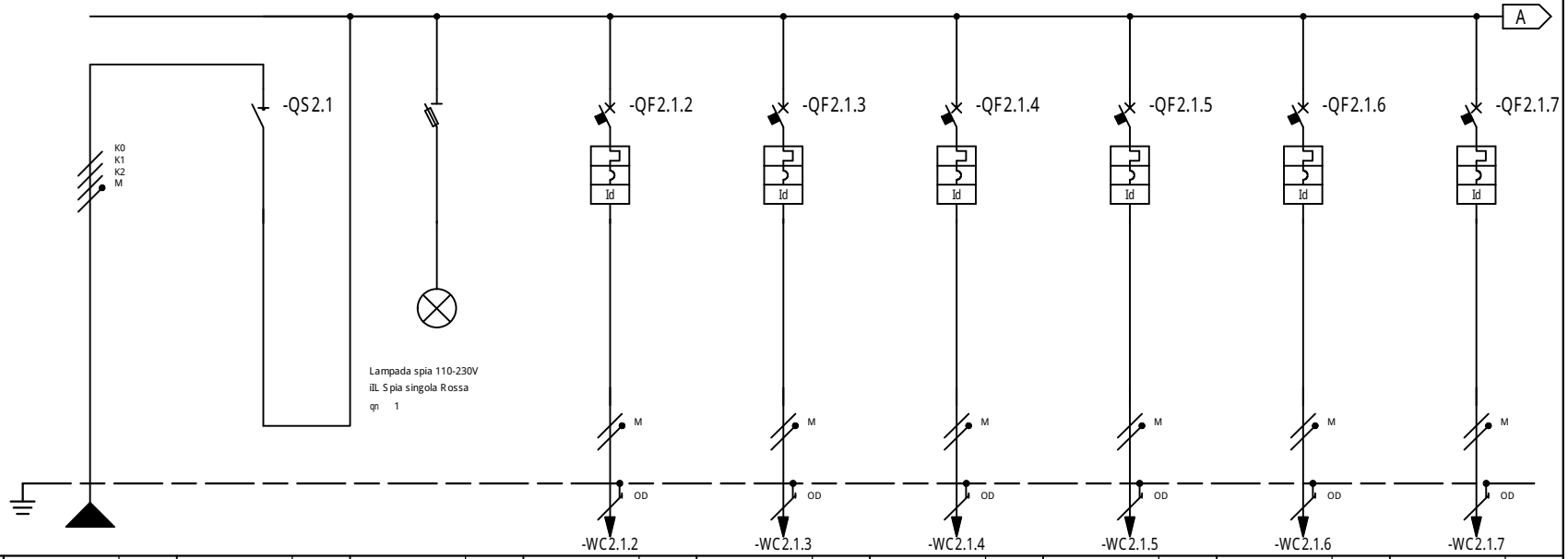

* Selettivit¯
** Filiazione (valore in kA)

RIF. QUADRO	[QP1]	1	2	3	4	5	6	7	8	9
NUMERAZIONE MORSETTI					-WC2.1.2	-WC2.1.3	-WC2.1.4	-WC2.1.5	-WC2.1.6	-WC2.1.7
NUMERAZIONE CIRCUITO	DISTRIBUZIONE	L1L2L3NPE	1 L1L2L3N	2 L1L2L3NPE	3 L1NPE	4 L1NPE	5 L1NPE	6 L2NPE	7 L3NPE	8 L2NPE
DESCRIZIONE CIRCUITO		sezionatore generale	sezionatore generale	lapade spia	illuminazione linea I.2.2	illuminazione linea I.2.3	illuminazione linea I.2.4	illuminazione emergenza	prese linea I.2.1	prese linea I.2.2
TIPO APPARECCHIO			iSW	STI 3P+N Fus NFC (10,3x38)	iC40 a**	iC40 a**	iC40 a**	iC40 a**	iC40 a**	iC40 a**
INTERRUTTORE	Icu [kA] / Icn [A]				6 (10)	6 (10)	6 (10)	6 (10)	6 (10)	6 (10)
Icu - CEI EN 60947-2	N. POLI / In [A]		40		1P+N / 10	1P+N / 10	1P+N / 10	1P+N / 10	1P+N / 16	1P+N / 16
Icn - CEI EN 60898-1	CURVA/SGANCIATORE				C	C	C	C	C	C
	Ir [A] / tr [s]				10	10	10	10	16	16
	Isd [A] / tsd [s]				100	100	100	100	160	160
	Ii [A]									
	Ig [A] / tg [s]									
DIFFERENZIALE	TIPO / CLASSE				Vigi / AC	Vigi / AC	Vigi / AC	Vigi / AC	Vigi / AC	Vigi / AC
	Idn [A] / tdn [ms]				0,03 / Istantaneo	0,03 / Istantaneo	0,03 / Istantaneo	0,03 / Istantaneo	0,03 / Istantaneo	0,03 / Istantaneo
CONTATTORE	TIPO / CLASSE									
TELERUTTORE	BOBINA [V] / N. POLI / In [A]									
TERMICO	TIPO / Irth [A]									
FUSIBILE	N. POLI / In [A]									
ALTRE APP.	TIPO / MODELLO									
CONDUTTURA	TIPO ISOLAMENTO / POSA	EPR / 13		EPR	EPR / 13	EPR / 13	EPR / 13	EPR / 13	EPR / 05	EPR / 05
	SEZIONE FASE-N-PE/PEN [mmq]	1x1,5 / 1x1,5 / 1x1,5			1x1,5 / 1x1,5 / 1x1,5	1x1,5 / 1x1,5 / 1x1,5	1x1,5 / 1x1,5 / 1x1,5	1x1,5 / 1x1,5 / 1x1,5	1x6 / 1x6 / 1x6	1x2,5 / 1x2,5 / 1x2,5
	Ib [A] / Iz [A]	12,6 / 20,2		0	1,4 / 20,3	1,4 / 20,3	1,4 / 20,3	1 / 20,3	11,6 / 32,4	11,6 / 18,6
	Un [V] / P [kW]	400 / 6,5	6,5	400 / 0	230 / 0,3	230 / 0,3	230 / 0,3	230 / 0,2	230 / 2,4	230 / 2,4
FONDO LINEA	Icc min [kA] / Icc max [kA]	0,2 / 0,8			0,1 / 0,3	0,1 / 0,3	0,1 / 0,2	0,1 / 0,3	0,1 / 0,3	0,2 / 0,4
	LUNGHEZZA [m] / dV TOTALE [%]	22 / 2,9			14 / 3,2	15 / 3,2	19 / 3,3	15 / 3,1	23 / 3,7	7 / 3,5
NOTE		FG16OR16-0,6/1 kV Cca-s3,d1,a3			FG16R16-0,6/1 kV Cca-s3,d1,a3	FG16R16-0,6/1 kV Cca-s3,d1,a3	FG16R16-0,6/1 kV Cca-s3,d1,a3	FG16R16-0,6/1 kV Cca-s3,d1,a3	FG17-450/750 V Cca-s1b,d1,a1	FG17-450/750 V Cca-s1b,d1,a1

CLIENTE	Libero Consorzio Comunale di Agrigento	PROGETTO	ID 176 blocco laboratori
		ARCHIVIO	ID176
		DISEGNATORE	-
IMPIANTO	Fabbricato laboratori ITC Campobello di LIcata	FILE	emissione lab_[Q02]_[QP1].dwg
		DATA	26/06/2024
		REVISIONE	R0.0
		PAGINA	3
		SEGUE	
		TAVOLA	

Schneider Electric

RIF. QUADRO	[QP1]	1	2	3	4	5	6	7	8	9

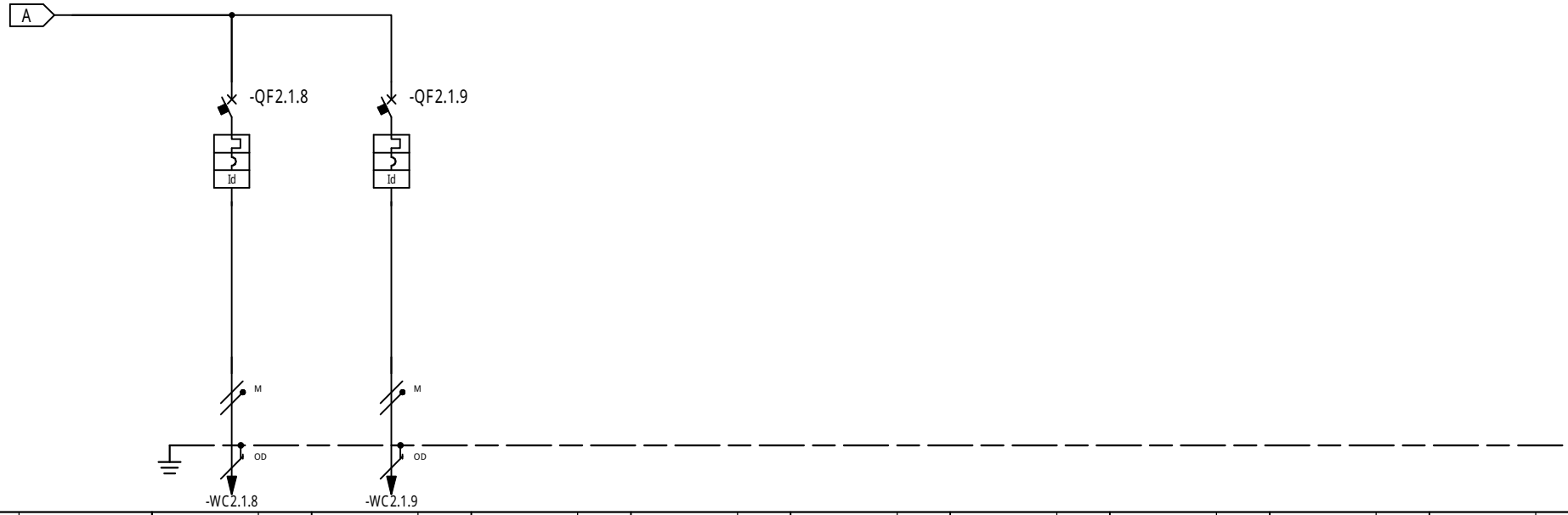

* Selettività
** Filiazione (valore in kA)

NUMERAZIONE MORSETTI

NUMERAZIONE CIRCUITO		DISTRIBUZIONE	9		L1NPE	10		L1NPE															
DESCRIZIONE CIRCUITO			fan coil linea F1			riserva																	
TIPO APPARECCHIO			iC40 a**			iC40 a**																	
INTERRUTTORE	Icu [kA] / Icn [A]		6 (10)			6 (10)																	
Icu - CEI EN 60947-2	N. POLI	In [A]	1P+N	10		1P+N	16																
Icn - CEI EN 60898-1	CURVA/SGANCIATORE		C			C																	
	Ir [A]	tr [s]	10			16																	
	Isd [A]	tsd [s]	100			160																	
	Ii [A]																						
	Ig [A]	tg [s]																					
DIFFERENZIALE	TIPO	CLASSE	Vigi	AC		Vigi	AC																
	Idn [A]	tdn [ms]	0,03	Istantaneo		0,03	Istantaneo																
CONTATTORE	TIPO	CLASSE																					
TELERUTTORE	BOBINA [V]	N. POLI	In [A]																				
TERMICO	TIPO	Irth [A]																					
FUSIBILE	N. POLI	In [A]																					
ALTRE APP.	TIPO	MODELLO																					
CONDUTTURA	TIPO ISOLAMENTO	POSA	EPR	05		EPR	13																
	SEZIONE FASE-N-PE/PEN [mmq]		1x1,5	1x1,5	1x1,5	1x1,5	1x1,5	1x1,5															
	Ib [A]	Iz [A]	2,9	13,8		0	27																
	Un [V]	P [kW]	230	0,6		230																	
FONDO LINEA	Icc min [kA]	Icc max [kA]	0,1	0,2		0,2	0,4																
	LUNGHEZZA [m]	dV TOTALE [%]	23	3,7		1	2,9																
NOTE			FG17-450/750 V Cca-s1b,d1,a1			FG16R16-0,6/1 kV Cca-s3,d1,a3																	

CLIENTE	Libero Consorzio Comunale di Agrigento	PROGETTO	ID 176 blocco laboratori
		ARCHIVIO	ID176
		DISEGNATORE	-
IMPIANTO	Fabbricato laboratori ITC Campobello di LIcata		

FILE	emissione lab_[Q02]_[QP1].dwg		
DATA	26/06/2024	REVISIONE	R0.0
PAGINA	4	SEGUE	
TAVOLA			

Schneider Electric

RIF. QUADRO [QP2]	1	2	3	4	5	6	7	8	9

COMMITTENTE:

Libero Consorzio Comunale di Agrigento

COMMESSA:

Fabbricato laboratori ITC Campobello di LIcata
ID 176 blocco laboratori

QUADRO:

lab. vitivinicolo

CARATTERISTICHE QUADRO

IMPIANTO A MONTE [Q.lab]			
TENSIONE [V]	400	FREQ. [Hz]	50
CORRENTE NOM. DEL QUADRO [A]			
Icc PRES. SUL QUADRO [kA]			1,8
SISTEMA DI NEUTRO			TT
DIMENSIONAMENTO SBARRE In [A]		Icc [kA]	
CARPENTERIA			METALLICA
CLASSE DI ISOLAMENTO			IP

NORMATIVA DI RIFERIMENTO

INTERRUTTORI SCATOLATI	[X]	CEI EN 60947-2
INTERRUTTORI MODULARI	[ ]	CEI EN 60947-2
	[ ]	CEI EN 60898
CARPENTERIA	[X]	CEI EN 61439-2
	[ ]	CEI 23-48 - CEI EN 60670-1
		CEI 23-49 - CEI EN 60670-24
		CEI 23-51

CLIENTE	Libero Consorzio Comunale di Agrigento	PROGETTO	ID 176 blocco laboratori
		ARCHIVIO	ID176
		DISEGNATORE	-
IMPIANTO	Fabbricato laboratori ITC Campobello di LIcata		

FILE	emissione lab_[Q03]_[QP2].dwg		
DATA	26/06/2024	REVISIONE	R0.0
PAGINA	1	SEGUE	
TAVOLA			

Schneider Electric

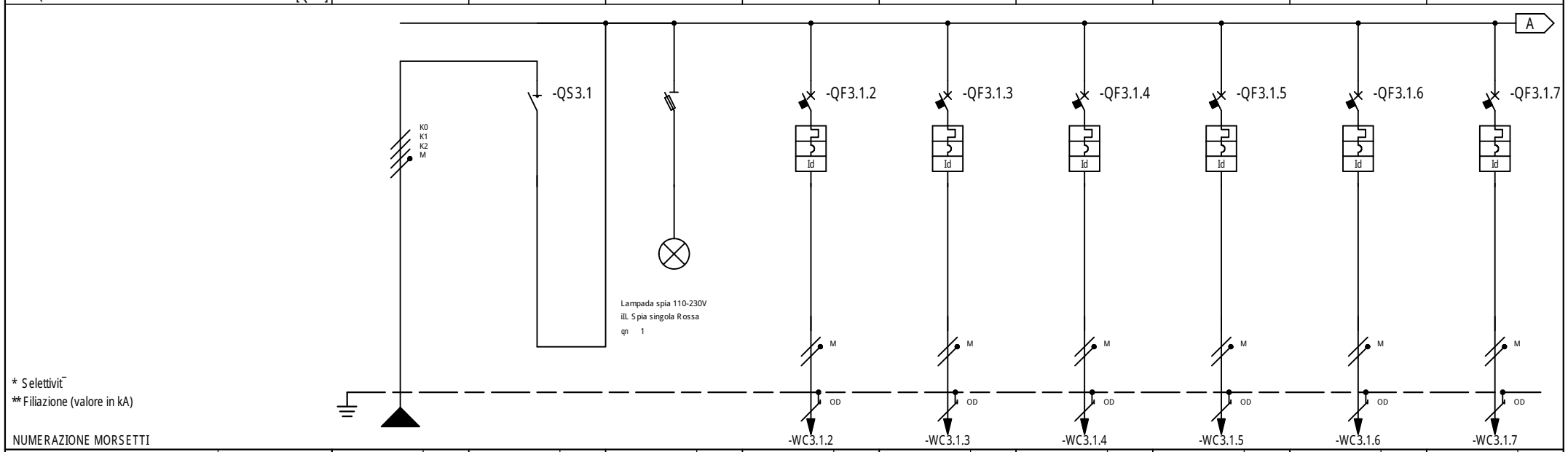

* Selettivit¯

** Filiazione (valore in kA)

NUMERAZIONE MORSETTI

RIF. QUADRO	[QP2]	1	2	3	4	5	6	7	8	9
NUMERAZIONE CIRCUITO	DISTRIBUZIONE	L1L2L3NPE	1 L1L2L3N	2 L1L2L3NPE	3 L1NPE	4 L1NPE	5 L1NPE	6 L3NPE	7 L2NPE	8 L1NPE
DESCRIZIONE CIRCUITO		sezionatore generale	sezionatore generale	lapade spia	illuminazione linea I.3.2	illuminazione linea I.3.3	illuminazione linea I.3.2	illuminazione emergenza	prese linea P3.1	prese linea P3.2
TIPO APPARECCHIO			iSW	STI 3P+N Fus NFC (10,3x38)	iC40 a**	iC40 a**	iC40 a**	iC40 a**	iC40 a**	iC40 a**
INTERRUTTORE	Icu [kA] / Icn [A]				6 (10)	6 (10)	6 (10)	6 (10)	6 (10)	6 (10)
Icu - CEI EN 60947-2	N. POLI / In [A]		40		1P+N / 10	1P+N / 10	1P+N / 10	1P+N / 10	1P+N / 16	1P+N / 16
Icn - CEI EN 60898-1	CURVA/SGANCIATORE				C	C	C	C	C	C
	Ir [A] / tr [s]				10	10	10	10	16	16
	Isd [A] / tsd [s]				100	100	100	100	160	160
	Ii [A]									
	Ig [A] / tg [s]									
DIFFERENZIALE	TIPO / CLASSE				Vigi / AC	Vigi / AC	Vigi / AC	Vigi / AC	Vigi / AC	Vigi / AC
	Idn [A] / tdn [ms]				0,03 / Istantaneo	0,03 / Istantaneo	0,03 / Istantaneo	0,03 / Istantaneo	0,03 / Istantaneo	0,03 / Istantaneo
CONTATTORE	TIPO / CLASSE									
TELERUTTORE	BOBINA [V] / N. POLI / In [A]									
TERMICO	TIPO / Irth [A]									
FUSIBILE	N. POLI / In [A]									
ALTRE APP.	TIPO / MODELLO									
CONDUTTURA	TIPO ISOLAMENTO / POSA	EPR / 13		EPR	EPR / 13	EPR / 13	EPR / 13	EPR / 13	EPR / 05	EPR / 05
	SEZIONE FASE-N-PE/PEN [mmq]	1x2,5 / 1x2,5 / 1x2,5			1x1,5 / 1x1,5 / 1x1,5	1x1,5 / 1x1,5 / 1x1,5	1x1,5 / 1x1,5 / 1x1,5	1x1,5 / 1x1,5 / 1x1,5	1x4 / 1x4 / 1x4	1x4 / 1x4 / 1x4
	Ib [A] / Iz [A]	18,8 / 28,2		0	1,4 / 20,8	1,4 / 20,8	1,4 / 20,8	1 / 20,8	11,6 / 33,6	11,6 / 33,6
	Un [V] / P [kW]	400 / 6,5	6,5	400 / 0	230 / 0,3	230 / 0,3	230 / 0,3	230 / 0,2	230 / 2,4	230 / 2,4
FONDO LINEA	Icc min [kA] / Icc max [kA]	0,4 / 1,8			0,2 / 0,4	0,2 / 0,4	0,1 / 0,3	0,2 / 0,4	0,2 / 0,5	0,2 / 0,5
	LUNGHEZZA [m] / dV TOTALE [%]	15 / 2,3			12 / 2,5	15 / 2,6	19 / 2,6	12 / 2,4	23 / 3,5	23 / 3,5
NOTE		FG16OR16-0,6/1 kV Cca-s3,d1,a3			FG16R16-0,6/1 kV Cca-s3,d1,a3	FG16R16-0,6/1 kV Cca-s3,d1,a3	FG16R16-0,6/1 kV Cca-s3,d1,a3	FG16R16-0,6/1 kV Cca-s3,d1,a3	FG17-450/750 V Cca-s1b,d1,a1	FG17-450/750 V Cca-s1b,d1,a1

CLIENTE	Libero Consorzio Comunale di Agrigento	PROGETTO	ID 176 blocco laboratori
		ARCHIVIO	ID176
		DISEGNATORE	-
IMPIANTO	Fabbricato laboratori ITC Campobello di LIcata	FILE	emissione lab_[Q03]_[QP2].dwg
		DATA	26/06/2024
		REVISIONE	R0.0
		PAGINA	3
		SEGUE	
		TAVOLA	

Schneider Electric

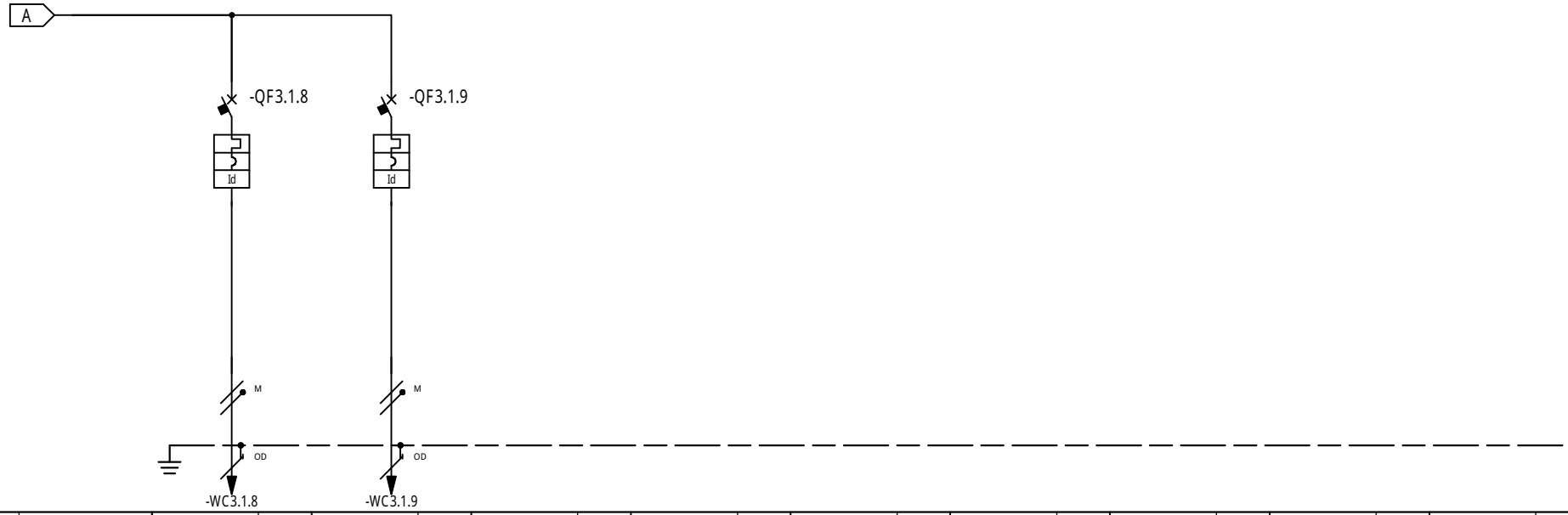

* Selettività
** Filiazione (valore in kA)

NUMERAZIONE MORSETTI

RIF. QUADRO		[QP2]	1		2		3	4	5	6	7	8	9
NUMERAZIONE CIRCUITO		DISTRIBUZIONE	9	L1NPE	10	L1NPE							
DESCRIZIONE CIRCUITO			fan coil linea F2		riserva								
TIPO APPARECCHIO			iC40 a**		iC40 a**								
INTERRUTTORE	Icu [kA] / Icn [kA]		6 (10)		6 (10)								
Icu - CEI EN 60947-2	N. POLI	In [A]	1P+N	10	1P+N	10							
Icn - CEI EN 60898-1	CURVA/SGANCIATORE		C		C								
	Ir [A]	tr [s]	10		10								
	Isd [A]	tsd [s]	100		100								
	Ii [A]												
	Ig [A]	tg [s]											
DIFFERENZIALE	TIPO	CLASSE	Vigi	AC	Vigi	AC							
	Idn [A]	tdn [ms]	0,03	Istantaneo	0,03	Istantaneo							
CONTATTORE	TIPO	CLASSE											
TELERUTTORE	BOBINA [V]	N. POLI / In [A]											
TERMICO	TIPO	Irth [A]											
FUSIBILE	N. POLI	In [A]											
ALTRE APP.	TIPO	MODELLO											
CONDUTTURA	TIPO ISOLAMENTO	POSA	EPR	13	EPR	13							
	SEZIONE FASE-N-PE/PEN [mmq]		1x1,5 / 1x1,5 / 1x1,5		1x1,5 / 1x1,5 / 1x1,5								
	Ib [A]	Iz [A]	2,9	27	0	27							
	Un [V]	P [kW]	230	0,6	230								
FONDO LINEA	Icc min [kA]	Icc max [kA]	0,2	0,4	0,4	0,8							
	LUNGHEZZA [m]	dV TOTALE [%]	16	2,8	1	2,3							
NOTE			FG16R16-0,6/1 kV Cca-s3,d1,a3		FG16R16-0,6/1 kV Cca-s3,d1,a3								

CLIENTE	Libero Consorzio Comunale di Agrigento	PROGETTO	ID 176 blocco laboratori
		ARCHIVIO	ID176
		DISEGNATORE	-
IMPIANTO	Fabbricato laboratori ITC Campobello di LIcata		

FILE	emissione lab_[Q03]_[QP2].dwg		
DATA	26/06/2024	REVISIONE	R0.0
PAGINA	4	SEGUE	
TAVOLA			

Schneider Electric

RIF. QUADRO	[QP3]	1	2	3	4	5	6	7	8	9

COMMITTENTE:

Libero Consorzio Comunale di Agrigento

COMMESSA:

Fabbricato laboratori ITC Campobello di LIcata
ID 176 blocco laboratori

QUADRO:

lab. grafica

CARATTERISTICHE QUADRO

IMPIANTO A MONTE [Q.lab]			
TENSIONE [V]	400	FREQ. [Hz]	50
CORRENTE NOM. DEL QUADRO [A]			
Icc PRES. SUL QUADRO [kA]			4,2
SISTEMA DI NEUTRO			TT
DIMENSIONAMENTO SBARRE In [A]		Icc [kA]	
CARPENTERIA			METALLICA
CLASSE DI ISOLAMENTO			IP

NORMATIVA DI RIFERIMENTO

INTERRUTTORI SCATOLATI	[X]	CEI EN 60947-2
INTERRUTTORI MODULARI	[ ]	CEI EN 60947-2
	[ ]	CEI EN 60898
CARPENTERIA	[X]	CEI EN 61439-2
	[ ]	CEI 23-48 - CEI EN 60670-1
		CEI 23-49 - CEI EN 60670-24
		CEI 23-51

CLIENTE	Libero Consorzio Comunale di Agrigento	PROGETTO	ID 176 blocco laboratori
		ARCHIVIO	ID176
		DISEGNATORE	-
IMPIANTO	Fabbricato laboratori ITC Campobello di LIcata		

FILE	emissione lab_[Q04]_[QP3].dwg		
DATA	26/06/2024	REVISIONE	R0.0
PAGINA	1	SEGUE	
TAVOLA			

Schneider Electric

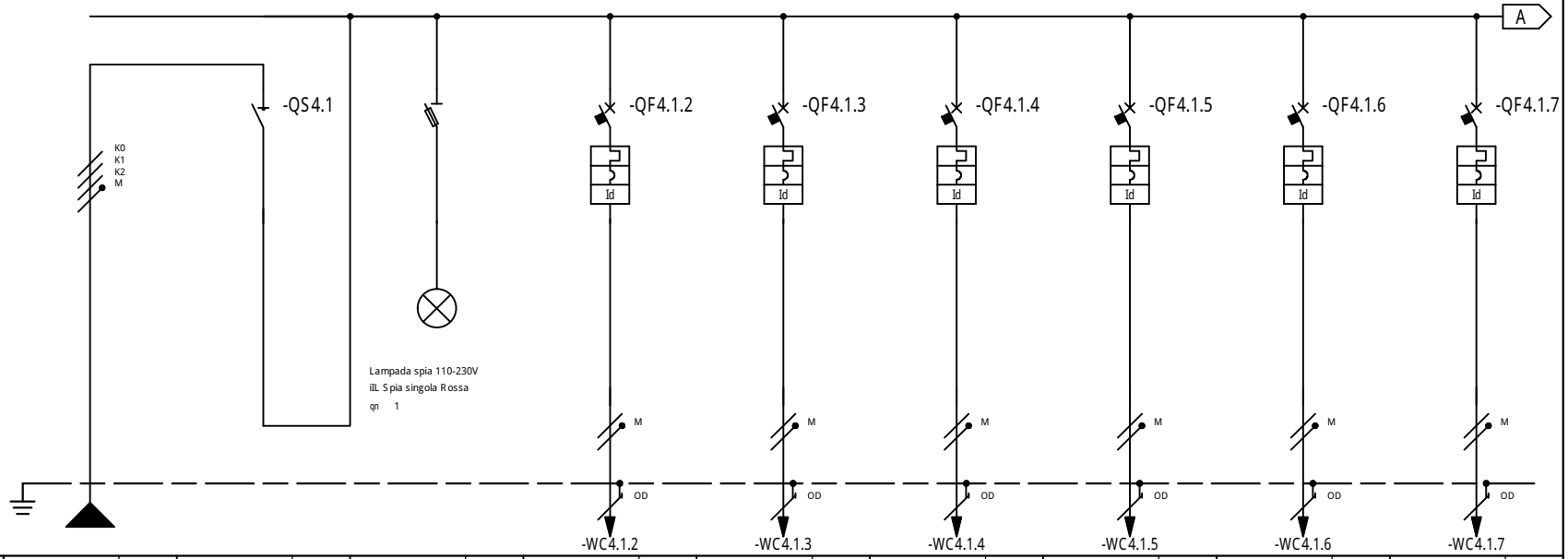

* Selettivit¯
** Filiazione (valore in kA)

NUMERAZIONE MORSETTI

RIF. QUADRO	[QP3]	1	2	3	4	5	6	7	8	9
NUMERAZIONE CIRCUITO	DISTRIBUZIONE	L1L2L3NPE	1 L1L2L3N	2 L1L2L3NPE	3 L3NPE	4 L3NPE	5 L3NPE	6 L3NPE	7 L3NPE	8 L1NPE
DESCRIZIONE CIRCUITO		sezionatore generale	sezionatore generale	lapade spia	illuminazione linea I.6.2	illuminazione linea I.6.3	illuminazione linea I.6.4	illuminazione emergenza	prese linea P6.1	prese linea P6.2d
TIPO APPARECCHIO			iSW	STI 3P+N Fus NFC (10,3x38)	iC40 a**	iC40 a**	iC40 a**	iC40 a**	iC40 a**	iC40 a**
INTERRUTTORE	Icu [kA] / Icn [A]				6 (10)	6 (10)	6 (10)	6 (10)	6 (10)	6 (10)
Icu - CEI EN 60947-2	N. POLI / In [A]		63		1P+N / 10	1P+N / 10	1P+N / 10	1P+N / 10	1P+N / 16	1P+N / 16
Icn - CEI EN 60898-1	CURVA/SGANCIATORE				C	C	C	C	C	C
	Ir [A] / tr [s]				10	10	10	10	16	16
	Isd [A] / tsd [s]				100	100	100	100	160	160
	Ii [A]									
	Ig [A] / tg [s]									
DIFFERENZIALE	TIPO / CLASSE				Vigi / AC	Vigi / AC	Vigi / AC	Vigi / AC	Vigi / AC	Vigi / AC
	Idn [A] / tdn [ms]				0,03 / Istantaneo	0,03 / Istantaneo	0,03 / Istantaneo	0,03 / Istantaneo	0,03 / Istantaneo	0,03 / Istantaneo
CONTATTORE	TIPO / CLASSE									
TELERUTTORE	BOBINA [V] / N. POLI / In [A]									
TERMICO	TIPO / Irth [A]									
FUSIBILE	N. POLI / In [A]									
ALTRE APP.	TIPO / MODELLO									
CONDUTTURA	TIPO ISOLAMENTO / POSA	EPR / 13		EPR	EPR / 13	EPR / 13	EPR / 13	EPR / 13	EPR / 05	EPR / 05
	SEZIONE FASE-N-PE/PEN [mmq]	1x10 / 1x10 / 1x10			1x1,5 / 1x1,5 / 1x1,5	1x1,5 / 1x1,5 / 1x1,5	1x1,5 / 1x1,5 / 1x1,5	1x1,5 / 1x1,5 / 1x1,5	1x2,5 / 1x2,5 / 1x2,5	1x2,5 / 1x2,5 / 1x2,5
	Ib [A] / Iz [A]	43 / 66		0	1,4 / 22,1	1,4 / 22,1	1,4 / 22,1	1 / 22,1	11,6 / 18,6	11,6 / 18,6
	Un [V] / P [kW]	400 / 23,3	23,3	400 / 0	230 / 0,3	230 / 0,3	230 / 0,3	230 / 0,2	230 / 2,4	230 / 2,4
FONDO LINEA	Icc min [kA] / Icc max [kA]	1 / 4,2			0,3 / 0,6	0,2 / 0,6	0,2 / 0,5	0,2 / 0,5	0,4 / 0,9	0,4 / 0,9
	LUNGHEZZA [m] / dV TOTALE [%]	13 / 1,8			13 / 2	14 / 2	15 / 2,1	15 / 2	11 / 2,7	11 / 2,7
NOTE		FG16OR16-0,6/1 kV Cca-s3,d1,a3			FG16R16-0,6/1 kV Cca-s3,d1,a3	FG16R16-0,6/1 kV Cca-s3,d1,a3	FG16R16-0,6/1 kV Cca-s3,d1,a3	FG16R16-0,6/1 kV Cca-s3,d1,a3	FG17-450/750 V Cca-s1b,d1,a1	FG17-450/750 V Cca-s1b,d1,a1

CLIENTE	Libero Consorzio Comunale di Agrigento	PROGETTO	ID 176 blocco laboratori
		ARCHIVIO	ID176
		DISEGNATORE	-
IMPIANTO	Fabbricato laboratori ITC Campobello di LIcata	FILE	emissione lab_[Q04]_[QP3].dwg
		DATA	26/06/2024
		REVISIONE	R0.0
		PAGINA	3
		SEGUE	
		TAVOLA	

Schneider Electric

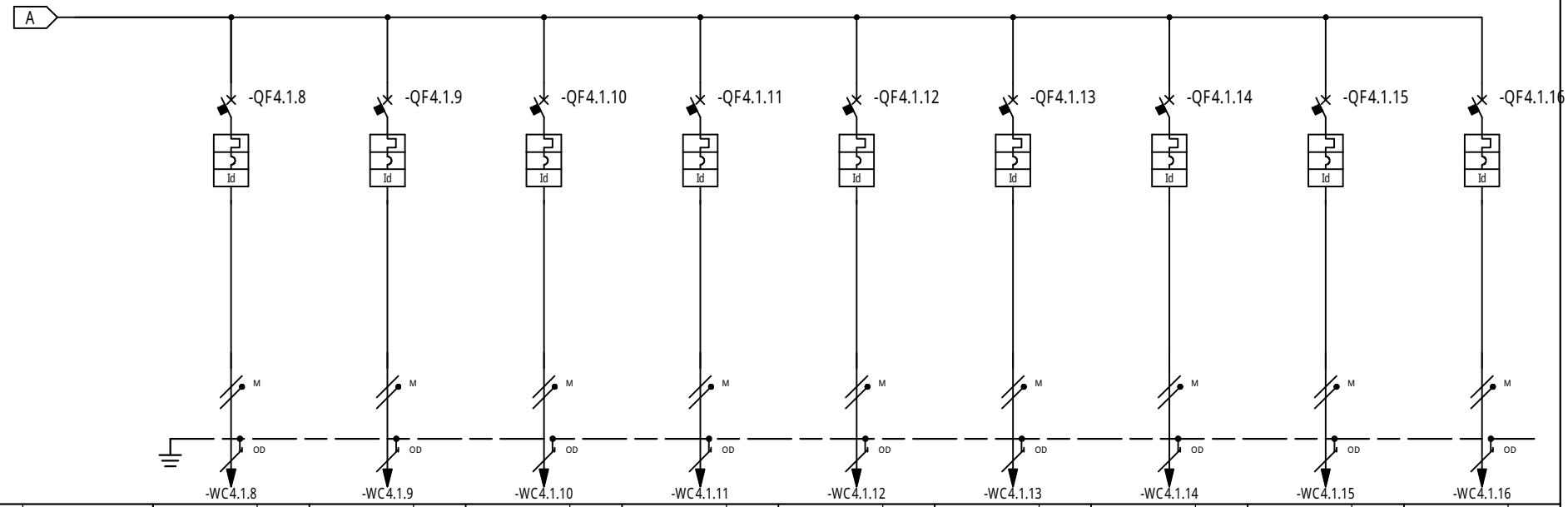

* Selettività
** Filiazione (valore in kA)

RIF. QUADRO	[QP3]	1	2	3	4	5	6	7	8	9
NUMERAZIONE MORSETTI		-WC4.1.8	-WC4.1.9	-WC4.1.10	-WC4.1.11	-WC4.1.12	-WC4.1.13	-WC4.1.14	-WC4.1.15	-WC4.1.16
NUMERAZIONE CIRCUITO	DISTRIBUZIONE	9 L2NPE	10 L3NPE	11 L1NPE	12 L2NPE	13 L3NPE	14 L1NPE	15 L2NPE	16 L3NPE	17 L1NPE
DESCRIZIONE CIRCUITO		prese linea P6.2c	prese linea P6.2b	prese linea P6.2a	prese linea P6.1d	prese linea P6.1c	prese linea P6.1b	prese linea P6.1a	fan coil linea F5	riserva
TIPO APPARECCHIO		iC40 a**	iC40 a**	iC40 a**	iC40 a**	iC40 a**	iC40 a**	iC40 a**	iC40 a**	iC40 a**
INTERRUTTORE	Icu [kA] / Icn [A]	6 (10)	6 (10)	6 (10)	6 (10)	6 (10)	6 (10)	6 (10)	6 (10)	6 (10)
Icu - CEI EN 60947-2	N. POLI / In [A]	1P+N / 16	1P+N / 16	1P+N / 16	1P+N / 16	1P+N / 16	1P+N / 16	1P+N / 16	1P+N / 10	1P+N / 10
Icn - CEI EN 60898-1	CURVA/SGANCIATORE	C	C	C	C	C	C	C	C	C
	Ir [A] / tr [s]	16 /	16 /	16 /	16 /	16 /	16 /	16 /	10 /	10 /
	Isd [A] / tsd [s]	160 /	160 /	160 /	160 /	160 /	160 /	160 /	100 /	100 /
	Ii [A]									
	Ig [A] / tg [s]									
DIFFERENZIALE	TIPO / CLASSE	Vigi / AC	Vigi / AC	Vigi / AC	Vigi / AC	Vigi / AC	Vigi / AC	Vigi / AC	Vigi / AC	Vigi / AC
	Idn [A] / tdn [ms]	0,03 / Istantaneo	0,03 / Istantaneo	0,03 / Istantaneo	0,03 / Istantaneo	0,03 / Istantaneo	0,03 / Istantaneo	0,03 / Istantaneo	0,03 / Istantaneo	0,03 / Istantaneo
CONTATTORE	TIPO / CLASSE									
TELERUTTORE	BOBINA [V] / N. POLI / In [A]									
TERMICO	TIPO / Irth [A]									
FUSIBILE	N. POLI / In [A]									
ALTRE APP.	TIPO / MODELLO									
CONDUTTURA	TIPO ISOLAMENTO / POSA	EPR / 05	EPR / 05	EPR / 05	EPR / 05	EPR / 05	EPR / 05	EPR / 05	EPR / 13	EPR / 13
	SEZIONE FASE-N-PE/PEN [mmq]	1x2,5 / 1x2,5 / 1x2,5	1x2,5 / 1x2,5 / 1x2,5	1x2,5 / 1x2,5 / 1x2,5	1x2,5 / 1x2,5 / 1x2,5	1x2,5 / 1x2,5 / 1x2,5	1x2,5 / 1x2,5 / 1x2,5	1x2,5 / 1x2,5 / 1x2,5	1x1,5 / 1x1,5 / 1x1,5	1x1,5 / 1x1,5 / 1x1,5
	Ib [A] / Iz [A]	11,6 / 18,6	11,6 / 18,6	11,6 / 18,6	11,6 / 18,6	11,6 / 18,6	11,6 / 18,6	11,6 / 18,6	2,9 / 27	0 / 27
	Un [V] / P [kW]	230 / 2,4	230 / 2,4	230 / 2,4	230 / 2,4	230 / 2,4	230 / 2,4	230 / 2,4	230 / 0,6	230 /
FONDO LINEA	Icc min [kA] / Icc max [kA]	0,4 / 1	0,5 / 1	0,5 / 1,1	0,3 / 0,6	0,3 / 0,6	0,3 / 0,6	0,3 / 0,6	0,2 / 0,5	0,8 / 1,8
	LUNGHEZZA [m] / dV TOTALE [%]	10 / 2,6	9 / 2,5	8 / 2,5	22 / 3,6	21 / 3,5	20 / 3,4	19 / 3,4	16 / 2,3	1 / 1,8
NOTE		FG17-450/750 V Cca-s1b,d1,a1	FG17-450/750 V Cca-s1b,d1,a1	FG17-450/750 V Cca-s1b,d1,a1	FG17-450/750 V Cca-s1b,d1,a1	FG17-450/750 V Cca-s1b,d1,a1	FG17-450/750 V Cca-s1b,d1,a1	FG17-450/750 V Cca-s1b,d1,a1	FG16R16-0,6/1 kV Cca-s3,d1,a3	FG16R16-0,6/1 kV Cca-s3,d1,a3

CLIENTE	Libero Consorzio Comunale di Agrigento	PROGETTO	ID 176 blocco laboratori
		ARCHIVIO	ID176
		DISEGNATORE	-
IMPIANTO	Fabbricato laboratori ITC Campobello di LIcata	FILE	emissione lab_[Q04]_[QP3].dwg
		DATA	26/06/2024
		REVISIONE	R0.0
		PAGINA	4
		SEGUE	
		TAVOLA	

Schneider Electric

RIF. QUADRO [QP4]	1	2	3	4	5	6	7	8	9

COMMITTENTE:

Libero Consorzio Comunale di Agrigento

COMMESSA:

Fabbricato laboratori ITC Campobello di LIcata
ID 176 blocco laboratori

QUADRO:

lab. multimediale

CARATTERISTICHE QUADRO

IMPIANTO A MONTE [Q.lab]			
TENSIONE [V]	400	FREQ. [Hz]	50
CORRENTE NOM. DEL QUADRO [A]			
Icc PRES. SUL QUADRO [kA]			4,1
SISTEMA DI NEUTRO			TT
DIMENSIONAMENTO SBARRE In [A]		Icc [kA]	
CARPENTERIA			METALLICA
CLASSE DI ISOLAMENTO			IP

NORMATIVA DI RIFERIMENTO

INTERRUTTORI SCATOLATI	[X]	CEI EN 60947-2
INTERRUTTORI MODULARI	[ ]	CEI EN 60947-2
	[ ]	CEI EN 60898
CARPENTERIA	[X]	CEI EN 61439-2
	[ ]	CEI 23-48 - CEI EN 60670-1
		CEI 23-49 - CEI EN 60670-24
		CEI 23-51

CLIENTE	Libero Consorzio Comunale di Agrigento	PROGETTO	ID 176 blocco laboratori
		ARCHIVIO	ID176
		DISEGNATORE	-
IMPIANTO	Fabbricato laboratori ITC Campobello di LIcata		

FILE	emissione lab_[Q05]_[QP4].dwg		
DATA	26/06/2024	REVISIONE	R0.0
PAGINA	1	SEGUE	
TAVOLA			

Schneider Electric

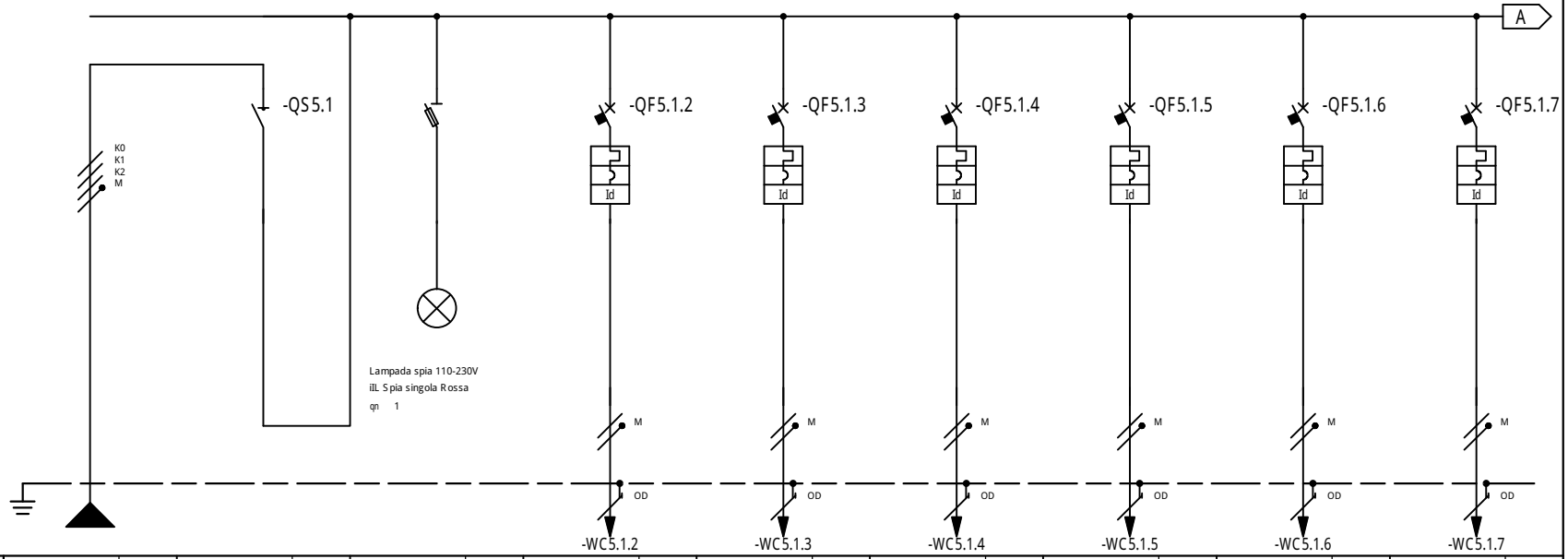

* Selettivit¯
** Filiazione (valore in kA)

NUMERAZIONE MORSETTI

RIF. QUADRO	[QP4]	1	2	3	4	5	6	7	8	9
NUMERAZIONE CIRCUITO	DISTRIBUZIONE	L1L2L3NPE	1 L1L2L3N	2 L1L2L3NPE	3 L3NPE	4 L3NPE	5 L3NPE	6 L3NPE	7 L1NPE	8 L3NPE
DESCRIZIONE CIRCUITO		sezionatore generale	sezionatore generale	lapade spia	illuminazione linea I.5.2	illuminazione linea I.5.3	illuminazione linea I.5.4	illuminazione emergenza	prese linea P5.1	prese linea P5.1d
TIPO APPARECCHIO			iSW	STI 3P+N Fus NFC (10,3x38)	iC40 a**	iC40 a**	iC40 a**	iC40 a**	iC40 a**	iC40 a**
INTERRUTTORE	Icu [kA] / Icn [A]				6 (10)	6 (10)	6 (10)	6 (10)	6 (10)	6 (10)
Icu - CEI EN 60947-2	N. POLI / In [A]		63		1P+N / 10	1P+N / 10	1P+N / 10	1P+N / 10	1P+N / 16	1P+N / 16
Icn - CEI EN 60898-1	CURVA/SGANCIATORE				C	C	C	C	C	C
	Ir [A] / tr [s]				10	10	10	10	16	16
	Isd [A] / tsd [s]				100	100	100	100	160	160
	Ii [A]									
	Ig [A] / tg [s]									
DIFFERENZIALE	TIPO / CLASSE				Vigi / AC	Vigi / AC	Vigi / AC	Vigi / AC	Vigi / AC	Vigi / AC
	Idn [A] / tdn [ms]				0,03 / Istantaneo	0,03 / Istantaneo	0,03 / Istantaneo	0,03 / Istantaneo	0,03 / Istantaneo	0,03 / Istantaneo
CONTATTORE	TIPO / CLASSE									
TELERUTTORE	BOBINA [V] / N. POLI / In [A]									
TERMICO	TIPO / Irth [A]									
FUSIBILE	N. POLI / In [A]									
ALTRE APP.	TIPO / MODELLO									
CONDUTTURA	TIPO ISOLAMENTO / POSA	EPR / 13		EPR	EPR / 13	EPR / 13	EPR / 13	EPR / 13	EPR / 05	EPR / 05
	SEZIONE FASE-N-PE/PEN [mmq]	1x10 / 1x10 / 1x10			1x1,5 / 1x1,5 / 1x1,5	1x1,5 / 1x1,5 / 1x1,5	1x1,5 / 1x1,5 / 1x1,5	1x1,5 / 1x1,5 / 1x1,5	1x2,5 / 1x2,5 / 1x2,5	1x2,5 / 1x2,5 / 1x2,5
	Ib [A] / Iz [A]	43 / 66		0	1,4 / 22,1	1,4 / 22,1	1,4 / 22,1	1 / 22,1	11,6 / 18,6	11,6 / 18,6
	Un [V] / P [kW]	400 / 23,3	23,3	400 / 0	230 / 0,3	230 / 0,3	230 / 0,3	230 / 0,2	230 / 2,4	230 / 2,4
FONDO LINEA	Icc min [kA] / Icc max [kA]	1 / 4,1			0,3 / 0,6	0,3 / 0,6	0,3 / 0,6	0,2 / 0,5	0,4 / 0,9	0,2 / 0,6
	LUNGHEZZA [m] / dV TOTALE [%]	14 / 1,8			13 / 2,1	13 / 2,1	13 / 2,1	15 / 2	11 / 2,7	22 / 3,6
NOTE		FG16OR16-0,6/1 kV Cca-s3,d1,a3			FG16R16-0,6/1 kV Cca-s3,d1,a3	FG16R16-0,6/1 kV Cca-s3,d1,a3	FG16R16-0,6/1 kV Cca-s3,d1,a3	FG16R16-0,6/1 kV Cca-s3,d1,a3	FG17-450/750 V Cca-s1b,d1,a1	FG17-450/750 V Cca-s1b,d1,a1

CLIENTE	Libero Consorzio Comunale di Agrigento	PROGETTO	ID 176 blocco laboratori
		ARCHIVIO	ID176
		DISEGNATORE	-
IMPIANTO	Fabbricato laboratori ITC Campobello di LIcata		

FILE	emissione lab_[Q05]_[QP4].dwg		
DATA	26/06/2024	REVISIONE	R0.0
PAGINA	3	SEGUE	
TAVOLA			

Schneider Electric

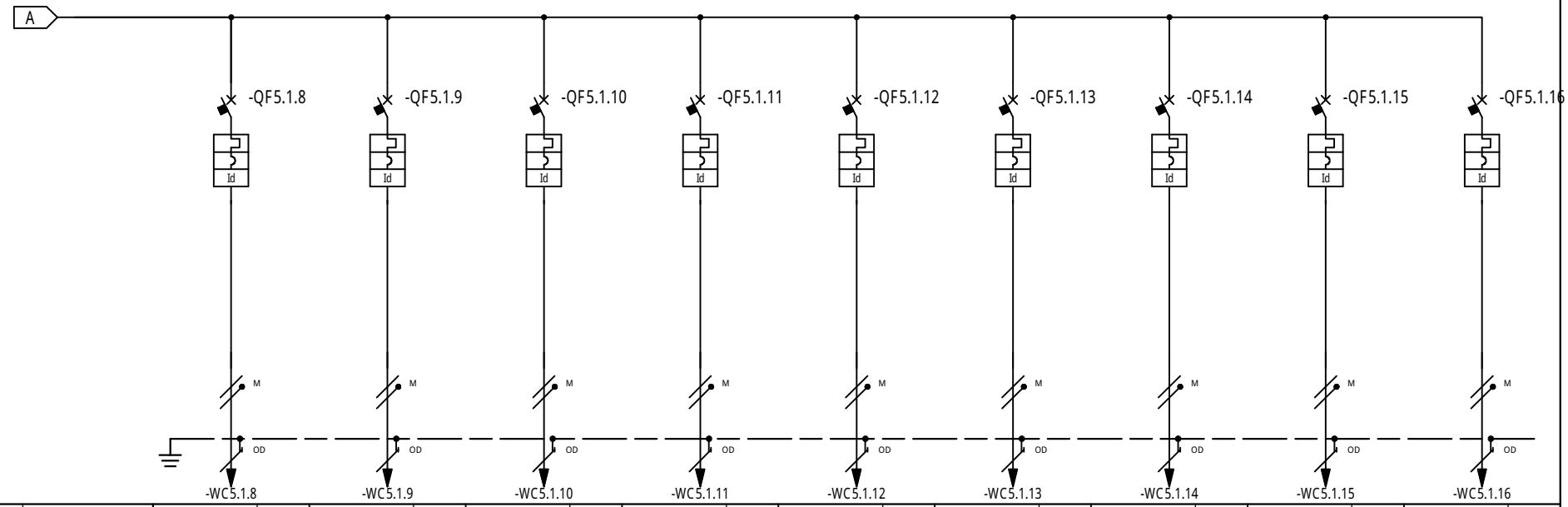

* Selettività
** Filiazione (valore in kA)

RIF. QUADRO			[QP4]	1			2			3			4			5			6			7			8			9		
NUMERAZIONE MORSETTI				-WC5.1.8			-WC5.1.9			-WC5.1.10			-WC5.1.11			-WC5.1.12			-WC5.1.13			-WC5.1.14			-WC5.1.15			-WC5.1.16		
NUMERAZIONE CIRCUITO		DISTRIBUZIONE		9		L2NPE	10		L3NPE	11		L1NPE	12		L2NPE	13		L3NPE	14		L1NPE	15		L2NPE	16		L3NPE	17		L1NPE
DESCRIZIONE CIRCUITO				prese linea P5.1c			prese linea P5.1b			prese linea P5.1a			prese linea P5.2d			prese linea P5.2c			prese linea P5.2b			prese linea P5.2a			fan coil linea F4			riserva		
TIPO APPARECCHIO				iC40 a**			iC40 a**			iC40 a**			iC40 a**			iC40 a			iC40 a**			iC40 a**			iC40 a**			iC40 a**		
INTERRUTTORE	Icu [kA] / Icn [A]			6 (10)			6 (10)			6 (10)			6 (10)			6			6 (10)			6 (10)			6 (10)			6 (10)		
Icu - CEI EN 60947-2	N. POLI	In [A]		1P+N	16		1P+N	16		1P+N	16		1P+N	16		1P+N	16		1P+N	16		1P+N	16		1P+N	10		1P+N	10	
Icn - CEI EN 60898-1	CURVA/SGANCIATORE			C			C			C			C			C			C			C			C			C		
	Ir [A]	tr [s]		16			16			16			16			16			16			16			10			10		
	Isd [A]	tsd [s]		160			160			160			160			160			160			160			100			100		
	Ii [A]																													
	Ig [A]	tg [s]																												
DIFFERENZIALE	TIPO	CLASSE		Vigi	AC		Vigi	AC		Vigi	AC		Vigi	AC		Vigi	AC		Vigi	AC		Vigi	AC		Vigi	AC		Vigi	AC	
	Idn [A]	tdn [ms]		0,03	Istantaneo		0,03	Istantaneo		0,03	Istantaneo		0,03	Istantaneo		0,03	Istantaneo		0,03	Istantaneo		0,03	Istantaneo		0,03	Istantaneo		0,03	Istantaneo	
CONTATTORE	TIPO	CLASSE																												
TELERUTTORE	BOBINA [V]	N. POLI	In [A]																											
TERMICO	TIPO	Irth [A]																												
FUSIBILE	N. POLI	In [A]																												
ALTRE APP.	TIPO	MODELLO																												
CONDUTTURA	TIPO ISOLAMENTO	POSA		EPR	05		EPR	05		EPR	05		EPR	05		EPR	05		EPR	05		EPR	05		EPR	13		EPR	13	
	SEZIONE FASE-N-PE/PEN [mmq]			1x2,5	1x2,5	1x2,5	1x2,5	1x2,5	1x2,5	1x2,5	1x2,5	1x2,5	1x2,5	1x2,5	1x2,5	1x2,5	1x2,5	1x2,5	1x2,5	1x2,5	1x2,5	1x2,5	1x2,5	1x2,5	1x1,5	1x1,5	1x1,5	1x1,5	1x1,5	1x1,5
	Ib [A]	Iz [A]		11,6	18,6		11,6	18,6		11,6	18,6		11,6	18,6		11,6	18,6		11,6	18,6		11,6	18,6		2,9	27		0	27	
	Un [V]	P [kW]		230	2,4		230	2,4		230	2,4		230	2,4		230	2,4		230	2,4		230	2,4		230	0,6		230		
FONDO LINEA	Icc min [kA]	Icc max [kA]		0,3	0,6		0,3	0,6		0,3	0,7		0,4	0,9		0,4	1		0,4	1		0,5	1,1		0,2	0,5		0,8	1,8	
	LUNGHEZZA [m]	dV TOTALE [%]		21	3,6		19	3,4		18	3,3		11	2,7		10	2,7		9	2,6		8	2,5		16	2,4		1	1,8	
NOTE				FG17-450/750 V Cca-s1b,d1,a1			FG17-450/750 V Cca-s1b,d1,a1			FG17-450/750 V Cca-s1b,d1,a1			FG17-450/750 V Cca-s1b,d1,a1			FG17-450/750 V Cca-s1b,d1,a1			FG17-450/750 V Cca-s1b,d1,a1			FG17-450/750 V Cca-s1b,d1,a1			FG16R16-0,6/1 kV Cca-s3,d1,a3			FG16R16-0,6/1 kV Cca-s3,d1,a3		

CLIENTE	Libero Consorzio Comunale di Agrigento	PROGETTO	ID 176 blocco laboratori
		ARCHIVIO	ID176
		DISEGNATORE	-
IMPIANTO	Fabbricato laboratori ITC Campobello di LIcata		

FILE	emissione lab_[Q05]_[QP4].dwg		
DATA	26/06/2024	REVISIONE	R0.0
PAGINA	4	SEGUE	
TAVOLA			

Schneider Electric

RIF. QUADRO	[QP5]	1	2	3	4	5	6	7	8	9

COMMITTENTE:

Libero Consorzio Comunale di Agrigento

COMMESSA:

Fabbricato laboratori ITC Campobello di LIcata
ID 176 blocco laboratori

QUADRO:

aula magna

CARATTERISTICHE QUADRO

IMPIANTO A MONTE [Q.lab]			
TENSIONE [V]	400	FREQ. [Hz]	50
CORRENTE NOM. DEL QUADRO [A]			
Icc PRES. SUL QUADRO [kA]			5,6
SISTEMA DI NEUTRO			TT
DIMENSIONAMENTO SBARRE In [A]		Icc [kA]	
CARPENTERIA			METALLICA
CLASSE DI ISOLAMENTO			IP

NORMATIVA DI RIFERIMENTO

INTERRUTTORI SCATOLATI	[X]	CEI EN 60947-2
INTERRUTTORI MODULARI	[ ]	CEI EN 60947-2
	[ ]	CEI EN 60898
CARPENTERIA	[X]	CEI EN 61439-2
	[ ]	CEI 23-48 - CEI EN 60670-1
		CEI 23-49 - CEI EN 60670-24
		CEI 23-51

CLIENTE	Libero Consorzio Comunale di Agrigento	PROGETTO	ID 176 blocco laboratori
		ARCHIVIO	ID176
		DISEGNATORE	-
IMPIANTO	Fabbricato laboratori ITC Campobello di LIcata		

FILE	emissione lab_[Q06]_[QP5].dwg		
DATA	26/06/2024	REVISIONE	R0.0
PAGINA	1	SEGUE	
TAVOLA			

Schneider Electric

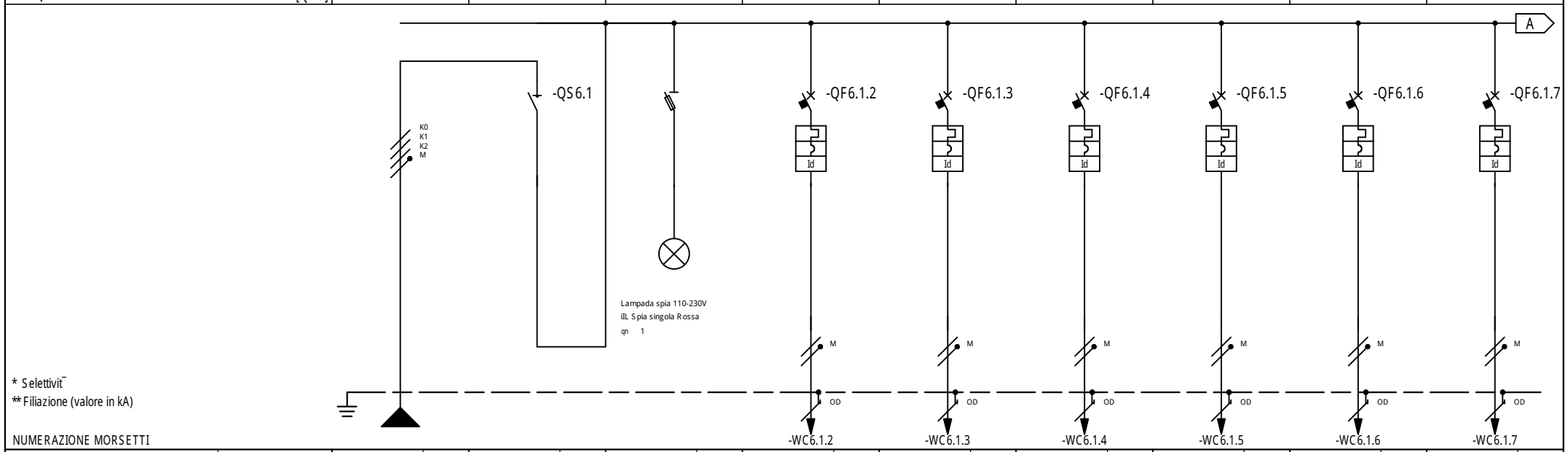

* Selettivit¯
** Filiazione (valore in kA)

NUMERAZIONE MORSETTI

RIF. QUADRO	[QP5]	1	2	3	4	5	6	7	8	9
NUMERAZIONE CIRCUITO	DISTRIBUZIONE	L1L2L3NPE	1 L1L2L3N	2 L1L2L3NPE	3 L1NPE	4 L1NPE	5 L1NPE	6 L2NPE	7 L3NPE	8 L2NPE
DESCRIZIONE CIRCUITO		1	1	lapade spia	illuminazione linea I4.1	illuminazione linea I4.2	illuminazione linea I4.	illuminazione linea I4.4	illuminazione emergenza	prese linea P4.1
TIPO APPARECCHIO			iSW	STI 3P+N Fus NFC (10,3x38)	iC40 a**	iC40 a**	iC40 a**	iC40 a**	iC40 a**	iC40 a**
INTERRUTTORE	Icu [kA] / Icn [A]				6 (10)	6 (10)	6 (10)	6 (10)	6 (10)	6 (10)
Icu - CEI EN 60947-2	N. POLI / In [A]		40		1P+N / 10	1P+N / 10	1P+N / 10	1P+N / 10	1P+N / 10	1P+N / 16
Icn - CEI EN 60898-1	CURVA/SGANCIATORE				C	C	C	C	C	C
	Ir [A] / tr [s]				10	10	10	10	10	16
	Isd [A] / tsd [s]				100	100	100	100	100	160
	Ii [A]									
	Ig [A] / tg [s]									
DIFFERENZIALE	TIPO / CLASSE				Vigi / AC	Vigi / AC	Vigi / AC	Vigi / AC	Vigi / AC	Vigi / AC
	Idn [A] / tdn [ms]				0,03 / Istantaneo	0,03 / Istantaneo	0,03 / Istantaneo	0,03 / Istantaneo	0,03 / Istantaneo	0,03 / Istantaneo
CONTATTORE	TIPO / CLASSE									
TELERUTTORE	BOBINA [V] / N. POLI / In [A]									
TERMICO	TIPO / Irth [A]									
FUSIBILE	N. POLI / In [A]									
ALTRE APP.	TIPO / MODELLO									
CONDUTTURA	TIPO ISOLAMENTO / POSA	EPR / 13		EPR	EPR / 13	EPR / 13	EPR / 13	EPR / 13	EPR / 13	EPR / 05
	SEZIONE FASE-N-PE/PEN [mmq]	1x2,5 / 1x2,5 / 1x2,5			1x1,5 / 1x1,5 / 1x1,5	1x1,5 / 1x1,5 / 1x1,5	1x1,5 / 1x1,5 / 1x1,5	1x1,5 / 1x1,5 / 1x1,5	1x1,5 / 1x1,5 / 1x1,5	1x2,5 / 1x2,5 / 1x2,5
	Ib [A] / Iz [A]	15,5 / 33		0	1,9 / 22,1	1,9 / 22,1	1,9 / 22,1	1,9 / 23,8	1,9 / 23,8	9,7 / 24,8
	Un [V] / P [kW]	400 / 8	8	400 / 0	230 / 0,4	230 / 0,4	230 / 0,4	230 / 0,4	230 / 0,4	230 / 2
FONDO LINEA	Icc min [kA] / Icc max [kA]	1,5 / 5,6			0,2 / 0,4	0,1 / 0,3	0,1 / 0,3	0,1 / 0,3	0,1 / 0,3	0,2 / 0,4
	LUNGHEZZA [m] / dV TOTALE [%]	1 / 1,4			26 / 1,9	28 / 2	32 / 2,1	30 / 2	35 / 2,1	36 / 3,8
NOTE		FG16R16-0,6/1 kV Cca-s3,d1,a3			FG16R16-0,6/1 kV Cca-s3,d1,a3	FG16R16-0,6/1 kV Cca-s3,d1,a3	FG16R16-0,6/1 kV Cca-s3,d1,a3	FG16R16-0,6/1 kV Cca-s3,d1,a3	FG16R16-0,6/1 kV Cca-s3,d1,a3	FG17-450/750 V Cca-s1b,d1,a1

CLIENTE	Libero Consorzio Comunale di Agrigento	PROGETTO	ID 176 blocco laboratori
		ARCHIVIO	ID176
		DISEGNATORE	-
IMPIANTO	Fabbricato laboratori ITC Campobello di LIcata		

FILE	emissione lab_[Q06]_[QP5].dwg		
DATA	26/06/2024	REVISIONE	R0.0
PAGINA	3	SEGUE	
TAVOLA			

Schneider Electric

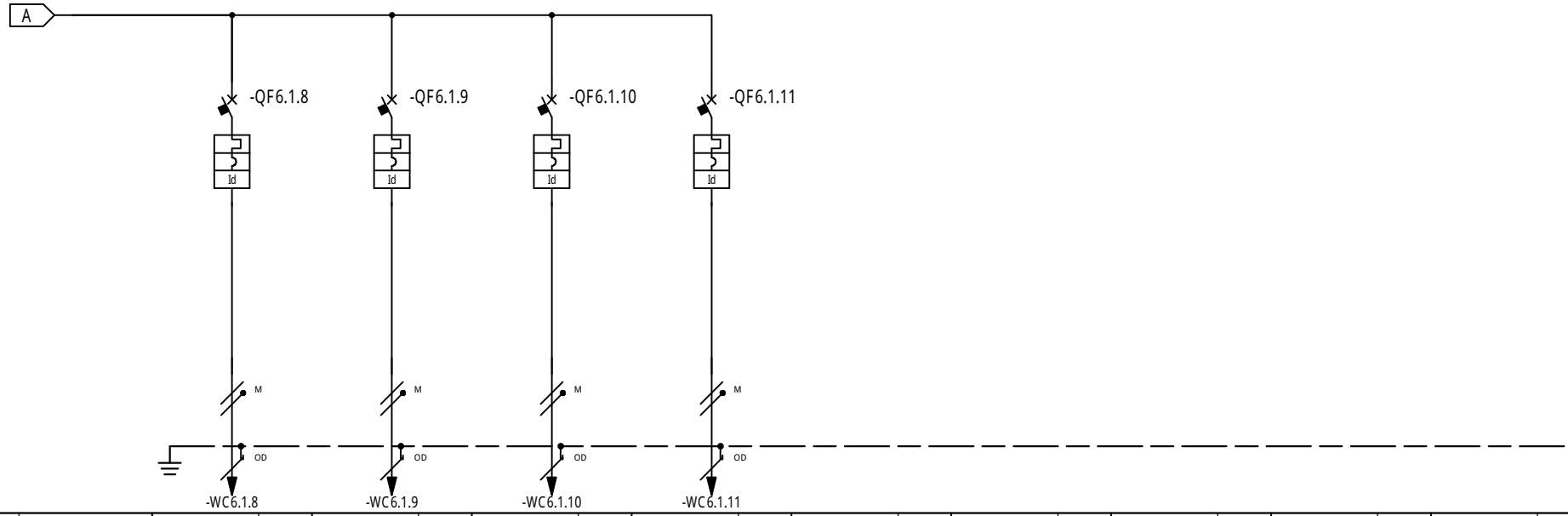

* Selettività
** Filiazione (valore in kA)

RIF. QUADRO		[QP5]	1		2		3		4		5	6	7	8	9
NUMERAZIONE MORSETTI			-WC6.1.8		-WC6.1.9		-WC6.1.10		-WC6.1.11						
NUMERAZIONE CIRCUITO		DISTRIBUZIONE	9	L3NPE	10	L1NPE	11	L1NPE	12	L1NPE					
DESCRIZIONE CIRCUITO			prese linea P4.2		fan coil linea F3		fan coil linea F3a		riserva						
TIPO APPARECCHIO			iC40 a**		iC40 a**		iC40 a**		iC40 a**						
INTERRUTTORE	Icu [kA] / Icn [A]		6 (10)		6 (10)		6 (10)		6 (10)						
Icu - CEI EN 60947-2	N. POLI	In [A]	1P+N	16	1P+N	16	1P+N	16	1P+N	10					
Icn - CEI EN 60898-1	CURVA/SGANCIATORE		C		C		C		C						
	Ir [A]	tr [s]	16		16		16		10						
	Isd [A]	tsd [s]	160		160		160		100						
	Ii [A]														
	Ig [A]	tg [s]													
DIFFERENZIALE	TIPO	CLASSE	Vigi	AC	Vigi	AC	Vigi	AC	Vigi	AC					
	Idn [A]	tdn [ms]	0,03	Istantaneo	0,03	Istantaneo	0,03	Istantaneo	0,03	Istantaneo					
CONTATTORE	TIPO	CLASSE													
TELERUTTORE	BOBINA [V]	N. POLI / In [A]													
TERMICO	TIPO	Irth [A]													
FUSIBILE	N. POLI	In [A]													
ALTRE APP.	TIPO	MODELLO													
CONDUTTURA	TIPO ISOLAMENTO	POSA	EPR	05	EPR	13	EPR	13	EPR	13					
	SEZIONE FASE-N-PE/PEN [mmq]		1x2,5	1x2,5 / 1x2,5	1x1,5	1x1,5 / 1x1,5	1x1,5	1x1,5 / 1x1,5	1x1,5	1x1,5 / 1x1,5					
	Ib [A]	Iz [A]	9,7	24,8	4,8	23,8	4,8	23,8	0	27					
	Un [V]	P [kW]	230	2	230	1	230	1	230						
FONDO LINEA	Icc min [kA]	Icc max [kA]	0,2	0,5	0,2	0,4	0,2	0,4	1,1	2,4					
	LUNGHEZZA [m]	dV TOTALE [%]	32	3,5	25	2,8	25	2,8	1	1,4					
NOTE			FG17-450/750 V Cca-s1b,d1,a1		FG16R16-0,6/1 kV Cca-s3,d1,a3		FG16R16-0,6/1 kV Cca-s3,d1,a3		FG16R16-0,6/1 kV Cca-s3,d1,a3						

CLIENTE	Libero Consorzio Comunale di Agrigento	PROGETTO	ID 176 blocco laboratori
		ARCHIVIO	ID176
		DISEGNATORE	-
IMPIANTO	Fabbricato laboratori ITC Campobello di LIcata		

FILE	emissione lab_[Q06]_[QP5].dwg		
DATA	26/06/2024	REVISIONE	R0.0
PAGINA	4	SEGUE	
TAVOLA			

Schneider Electric

RIF. QUADRO	1	2	3	4	5	6	7	8	9

TOPOGRAFICO
APPARECCHIATURA

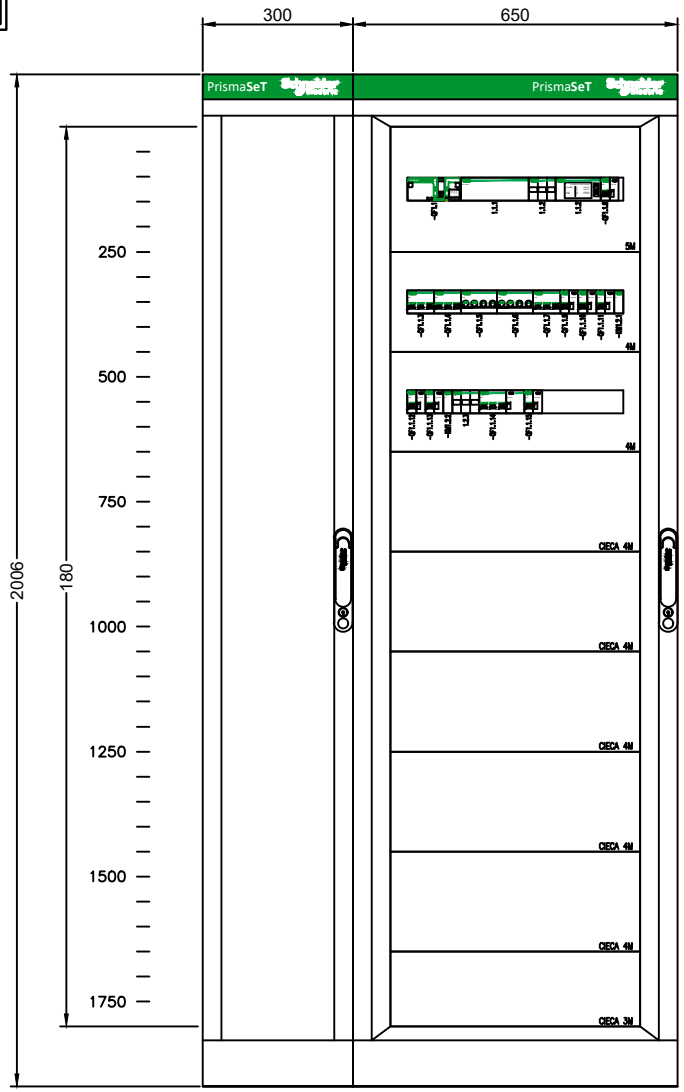

CLIENTE - -	PROGETTO -	FILE	Q.lab.DWG	
	ARCHIVIO -	DATA 00/00/0000	REVISIONE	R0.0
	DISEGNATORE -	PAGINA	SEGUE	
IMPIANTO -		TAVOLA		

RIF. QUADRO	1	2	3	4	5	6	7	8	9

COMMITTENTE:

Libero Consorzio Comunale di Agrigento

COMMESSA:

Adeguamento normativa vigente ITC
Cambobello di Licata - blocco laboratori

QUADRO:

quadro generale Qg

CARATTERISTICHE QUADRO

IMPIANTO A MONTE			
TENSIONE [V]	400	FREQ. [Hz]	50
CORRENTE NOM. DEL QUADRO [A]			160
Icc PRES. SUL QUADRO [kA]			10
SISTEMA DI NEUTRO			TT
DIMENSIONAMENTO SBARRE In [A]		Icc [kA]	
CARPENTERIA			METALLICA
CLASSE DI ISOLAMENTO	II°	IP	

NORMATIVA DI RIFERIMENTO		
INTERRUTTORI SCATOLATI	[X]	CEI EN 60947-2
INTERRUTTORI MODULARI	[X]	CEI EN 60947-2
	[ ]	CEI EN 60898
CARPENTERIA	[X]	CEI EN 61439-2
	[ ]	CEI 23-48 - CEI EN 60670-1 CEI 23-49 - CEI EN 60670-24 CEI 23-51

DIMENSIONI QUADRO (mm)	
ALTEZZA	2000
LARGHEZZA	1006
PROFONDITA'	465

CLIENTE - -	PROGETTO -	FILE	Q.lab.DWG
	ARCHIVIO -	DATA 00/00/0000	REVISIONE R0.0
	DISEGNATORE -	PAGINA	SEGUE
IMPIANTO -		TAVOLA	Schneider Electric

RIF. QUADRO	1	2	3	4	5	6	7	8	9

COMMITTENTE:

Libero Consorzio Comunale di Agrigento

COMMESSA:

Adeguamento normativa vigente ITC
Cambobello di Licata - blocco laboratori

QUADRO:

Quadro di consegna Qc

CARATTERISTICHE QUADRO

IMPIANTO A MONTE			
TENSIONE [V]	400	FREQ. [Hz]	50
CORRENTE NOM. DEL QUADRO [A]			160
Icc PRES. SUL QUADRO [kA]			13
SISTEMA DI NEUTRO			TT
DIMENSIONAMENTO SBARRE In [A] Icc [kA]			
CARPENTERIA			METALLICA
CLASSE DI ISOLAMENTO	II°	IP	55

NORMATIVA DI RIFERIMENTO		
INTERRUTTORI SCATOLATI	[X]	CEI EN 60947-2
INTERRUTTORI MODULARI	[X]	CEI EN 60947-2
	[ ]	CEI EN 60898
CARPENTERIA	[X]	CEI EN 61439-2
	[ ]	CEI 23-48 - CEI EN 60670-1 CEI 23-49 - CEI EN 60670-24 CEI 23-51

DIMENSIONI QUADRO (mm)	
ALTEZZA	650
LARGHEZZA	925
PROFONDITA'	290

CLIENTE - -	PROGETTO -	FILE	Qc.DWG
	ARCHIVIO -	DATA 00/00/0000	REVISIONE R0.0
	DISEGNATORE -	PAGINA	SEGUE
IMPIANTO -		TAVOLA	Schneider Electric

RIF. QUADRO	1	2	3	4	5	6	7	8	9

TOPOGRAFICO
APPARECCHIATURA

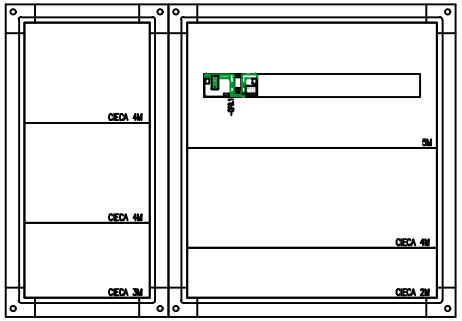

CLIENTE - -	PROGETTO -	FILE		Qc.DWG
	ARCHIVIO -	DATA	00/00/0000	REVISIONE R0.0
	DISEGNATORE -	PAGINA		SEGUE
IMPIANTO -		TAVOLA		Schneider Electric

RIF. QUADRO	1	2	3	4	5	6	7	8	9

COMMITTENTE:

Libero Consorzio Comunale di Agrigento

COMMESSA:

Adeguamento normativa vigente ITC
Cambobello di Licata - blocco laboratori

QUADRO:

Laboratorio artistico QP1

CARATTERISTICHE QUADRO

IMPIANTO A MONTE			
TENSIONE [V]	400	FREQ. [Hz]	50
CORRENTE NOM. DEL QUADRO [A]			40
Icc PRES. SUL QUADRO [kA]			10
SISTEMA DI NEUTRO			TT
DIMENSIONAMENTO SBARRE In [A] Icc [kA]			
CARPENTERIA			METALLICA
CLASSE DI ISOLAMENTO	II°	IP	55

NORMATIVA DI RIFERIMENTO		
INTERRUTTORI SCATOLATI	[X]	CEI EN 60947-2
INTERRUTTORI MODULARI	[X]	CEI EN 60947-2
	[ ]	CEI EN 60898
CARPENTERIA	[X]	CEI EN 61439-2
	[ ]	CEI 23-48 - CEI EN 60670-1 CEI 23-49 - CEI EN 60670-24 CEI 23-51

DIMENSIONI QUADRO (mm)	
ALTEZZA	650
LARGHEZZA	925
PROFONDITA'	290

CLIENTE - -	PROGETTO -	FILE	QP1.DWG
	ARCHIVIO -	DATA 00/00/0000	REVISIONE R0.0
	DISEGNATORE -	PAGINA	SEGUE
IMPIANTO -		TAVOLA	Schneider Electric

RIF. QUADRO	1	2	3	4	5	6	7	8	9

TOPOGRAFICO
APPARECCHIATURA

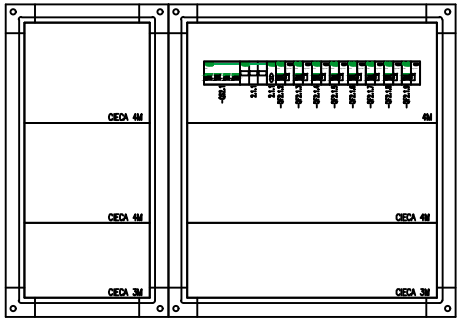

CLIENTE - -	PROGETTO -	FILE	QP1.DWG
	ARCHIVIO -	DATA 00/00/0000	REVISIONE R0.0
	DISEGNATORE -	PAGINA	SEGUE
IMPIANTO -		TAVOLA	Schneider Electric

RIF. QUADRO	1	2	3	4	5	6	7	8	9

COMMITTENTE:

Libero Consorzio Comunale di Agrigento

COMMESSA:

Adeguamento normativa vigente ITC
Cambobello di Licata - blocco laboratori

QUADRO:

Laboratorio vitivinicolo quadro QP2

CARATTERISTICHE QUADRO

IMPIANTO A MONTE			
TENSIONE [V]	400	FREQ. [Hz]	50
CORRENTE NOM. DEL QUADRO [A]			40
Icc PRES. SUL QUADRO [kA]			10
SISTEMA DI NEUTRO			TT
DIMENSIONAMENTO SBARRE In [A] Icc [kA]			
CARPENTERIA			METALLICA
CLASSE DI ISOLAMENTO	II°	IP	55

NORMATIVA DI RIFERIMENTO		
INTERRUTTORI SCATOLATI	[X]	CEI EN 60947-2
INTERRUTTORI MODULARI	[X]	CEI EN 60947-2
	[ ]	CEI EN 60898
CARPENTERIA	[X]	CEI EN 61439-2
	[ ]	CEI 23-48 - CEI EN 60670-1
		CEI 23-49 - CEI EN 60670-24
		CEI 23-51

DIMENSIONI QUADRO (mm)	
ALTEZZA	650
LARGHEZZA	925
PROFONDITA'	290

CLIENTE - -	PROGETTO -	FILE	QP2.DWG
	ARCHIVIO -	DATA 00/00/0000	REVISIONE R0.0
	DISEGNATORE -	PAGINA	SEGUE
IMPIANTO -		TAVOLA	Schneider Electric

RIF. QUADRO	1	2	3	4	5	6	7	8	9

TOPOGRAFICO
APPARECCHIATURA

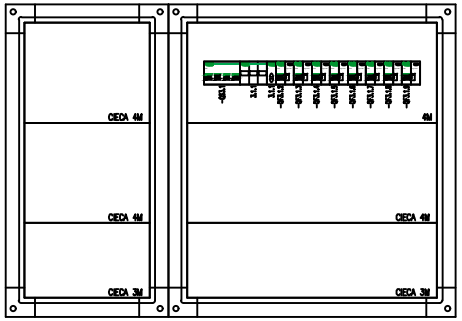

CLIENTE - -	PROGETTO -	FILE	QP2.DWG
	ARCHIVIO -	DATA 00/00/0000	REVISIONE R0.0
	DISEGNATORE -	PAGINA	SEGUE
IMPIANTO -		TAVOLA	Schneider Electric

RIF. QUADRO	1	2	3	4	5	6	7	8	9

COMMITTENTE:

Libero Consorzio Comunale di Agrigento

COMMESSA:

Adeguamento normativa vigente ITC
Cambobello di Licata - blocco laboratori

QUADRO:

Quadro laboratorio grafica QP3

CARATTERISTICHE QUADRO

IMPIANTO A MONTE			
TENSIONE [V]	400	FREQ. [Hz]	50
CORRENTE NOM. DEL QUADRO [A]			63
Icc PRES. SUL QUADRO [kA]			
SISTEMA DI NEUTRO			TT
DIMENSIONAMENTO SBARRE In [A] Icc [kA]			
CARPENTERIA			METALLICA
CLASSE DI ISOLAMENTO	II°	IP	55

NORMATIVA DI RIFERIMENTO		
INTERRUTTORI SCATOLATI	[X]	CEI EN 60947-2
INTERRUTTORI MODULARI	[X]	CEI EN 60947-2
	[ ]	CEI EN 60898
CARPENTERIA	[X]	CEI EN 61439-2
	[ ]	CEI 23-48 - CEI EN 60670-1 CEI 23-49 - CEI EN 60670-24 CEI 23-51

DIMENSIONI QUADRO (mm)	
ALTEZZA	650
LARGHEZZA	925
PROFONDITA'	290

CLIENTE - -	PROGETTO -	FILE	QP3.DWG
	ARCHIVIO -	DATA 00/00/0000	REVISIONE R0.0
	DISEGNATORE -	PAGINA	SEGUE
IMPIANTO -		TAVOLA	Schneider Electric

RIF. QUADRO	1	2	3	4	5	6	7	8	9

TOPOGRAFICO
APPARECCHIATURA

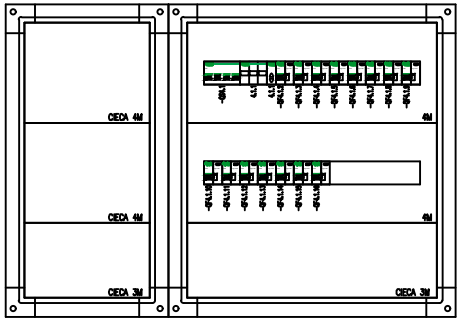

CLIENTE - -	PROGETTO -	FILE	QP3.DWG
	ARCHIVIO -	DATA 00/00/0000	REVISIONE R0.0
	DISEGNATORE -	PAGINA	SEGUE
IMPIANTO -		TAVOLA	Schneider Electric

RIF. QUADRO	1	2	3	4	5	6	7	8	9

COMMITTENTE:

Libero Consorzio Comunale di Agrigento

COMMESSA:

Libero Consorzio Comunale di Agrigento
Cambobello di Licata - blocco laboratori

QUADRO:

Quadro laboratorio Multimediale QP4

CARATTERISTICHE QUADRO

IMPIANTO A MONTE			
TENSIONE [V]	400	FREQ. [Hz]	50
CORRENTE NOM. DEL QUADRO [A]			63
Icc PRES. SUL QUADRO [kA]			10
SISTEMA DI NEUTRO			TT
DIMENSIONAMENTO SBARRE In [A] Icc [kA]			
CARPENTERIA			METALLICA
CLASSE DI ISOLAMENTO	II°	IP	55

NORMATIVA DI RIFERIMENTO		
INTERRUTTORI SCATOLATI	[X]	CEI EN 60947-2
INTERRUTTORI MODULARI	[X]	CEI EN 60947-2
	[ ]	CEI EN 60898
CARPENTERIA	[X]	CEI EN 61439-2
	[ ]	CEI 23-48 - CEI EN 60670-1 CEI 23-49 - CEI EN 60670-24 CEI 23-51

DIMENSIONI QUADRO (mm)	
ALTEZZA	650
LARGHEZZA	925
PROFONDITA'	290

CLIENTE - -	PROGETTO -	FILE	QP4.DWG
	ARCHIVIO -	DATA 00/00/0000	REVISIONE R0.0
	DISEGNATORE -	PAGINA	SEGUE
IMPIANTO -		TAVOLA	Schneider Electric

RIF. QUADRO	1	2	3	4	5	6	7	8	9

TOPOGRAFICO
APPARECCHIATURA

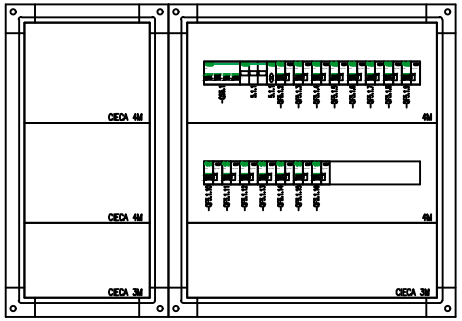

CLIENTE - -	PROGETTO -	FILE	QP4.DWG
	ARCHIVIO -	DATA 00/00/0000	REVISIONE R0.0
	DISEGNATORE -	PAGINA	SEGUE
IMPIANTO -		TAVOLA	

RIF. QUADRO	1	2	3	4	5	6	7	8	9

COMMITTENTE:

Libero Consorzio Comunale di Agrigento

COMMESSA:

Adeguamento normativa vigente ITC
Cambobello di Licata - blocco laboratori

QUADRO:

Quadro aula magna QP5

CARATTERISTICHE QUADRO

IMPIANTO A MONTE			
TENSIONE [V]	400	FREQ. [Hz]	50
CORRENTE NOM. DEL QUADRO [A]			40
Icc PRES. SUL QUADRO [kA]			10
SISTEMA DI NEUTRO			TT
DIMENSIONAMENTO SBARRE In [A] Icc [kA]			
CARPENTERIA			METALLICA
CLASSE DI ISOLAMENTO	II°	IP	55

NORMATIVA DI RIFERIMENTO		
INTERRUTTORI SCATOLATI	[X]	CEI EN 60947-2
INTERRUTTORI MODULARI	[X]	CEI EN 60947-2
	[ ]	CEI EN 60898
CARPENTERIA	[X]	CEI EN 61439-2
	[ ]	CEI 23-48 - CEI EN 60670-1 CEI 23-49 - CEI EN 60670-24 CEI 23-51

DIMENSIONI QUADRO (mm)	
ALTEZZA	650
LARGHEZZA	925
PROFONDITA'	290

CLIENTE - -	PROGETTO -	FILE	QP5.DWG
	ARCHIVIO -	DATA 00/00/0000	REVISIONE R0.0
	DISEGNATORE -	PAGINA	SEGUE
IMPIANTO -		TAVOLA	Schneider Electric

RIF. QUADRO	1	2	3	4	5	6	7	8	9

TOPOGRAFICO
APPARECCHIATURA

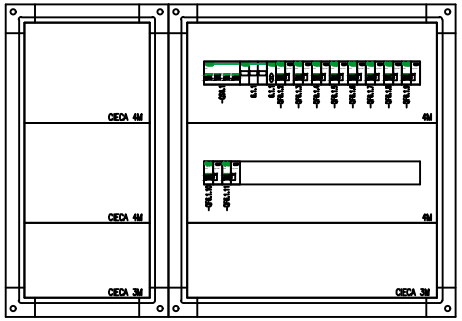

CLIENTE - -	PROGETTO -	FILE		QP5.DWG
	ARCHIVIO -	DATA 00/00/0000	REVISIONE	R0.0
	DISEGNATORE -	PAGINA	SEGUE	
IMPIANTO -		TAVOLA		